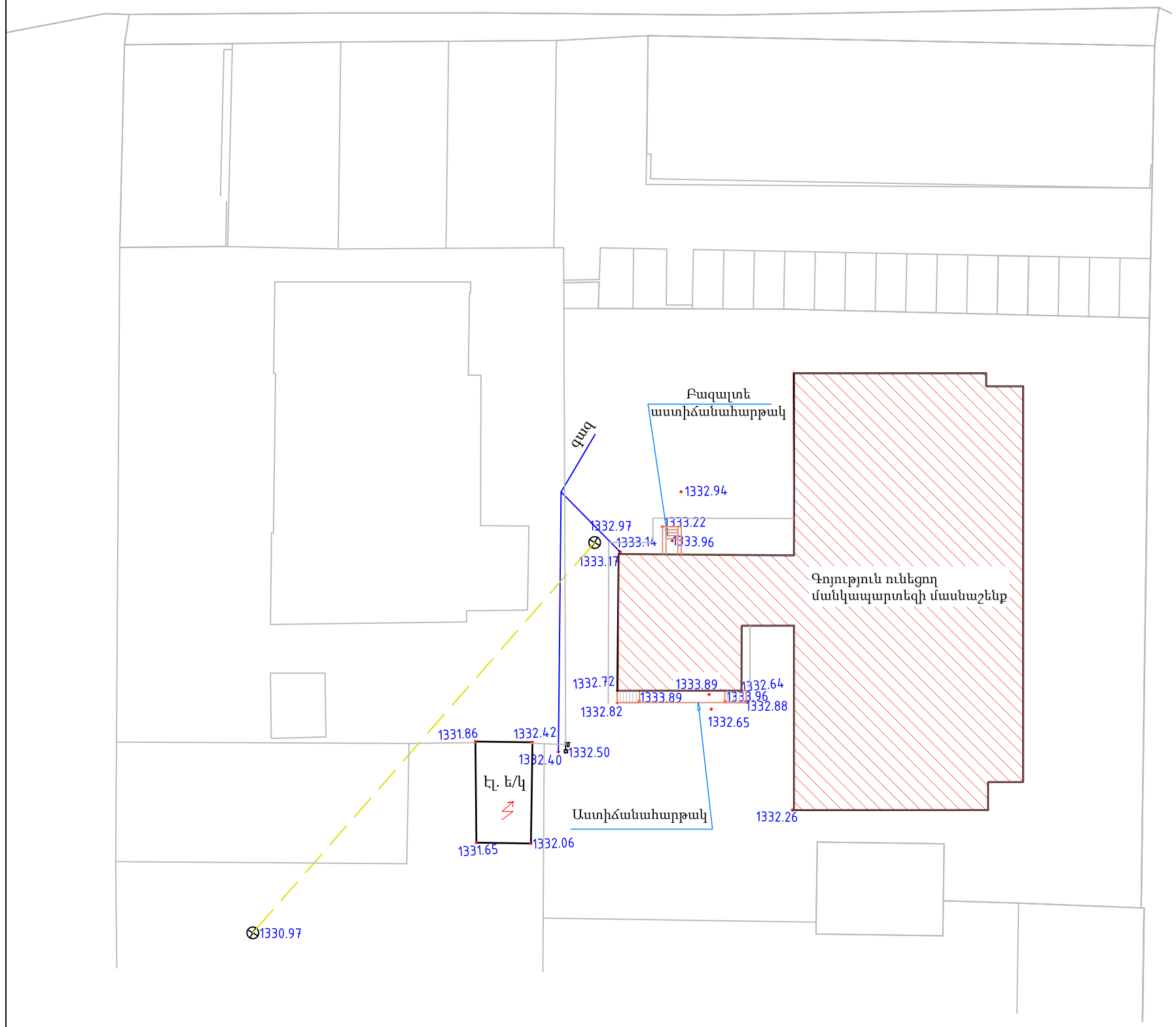

Քանդման աշխատանքների ծավալների մասնագիր

Դիրք	Անվանումը	Չափ. միավոր	Քանակը
	Տարածքում քանդման աշխատանքներ		
1	Աստիճանահարթակի մետաղական բազրիքի ապամոնտաժում	մ	120
2	Ե/բ աստիճանահարթակի քանդում	մ^3	2
3	Աստիճանահարթակի մետաղական կարկասի ապամոնտաժում - մետաղական խողովակից կանգնակների ապամոնտաժում - շվելերից հեծանների ապամոնտաժում	 մ մ	 3 25
4	Աստիճանահարթակի բազալտե քարերի քանդում /30x15/սմ	մ	6
5	Աստիճանահարթակի և կողային պատերի բետոնի քանդում հիմքով	մ^3	3
6	Բազալտե եզրաքարերի (30x15)սմ՝ բետոնե հիմքով քանդում	մ	46
7	Սալվածքի բետոնե շերտի քանդում	մ^3	4.6
8	Քանդված կառույցների շինաղրի բարձում ա/ինք. և տեղափոխում թափոնարան մինչև 12կմ	մ^3	15
9	Սալվածքի նոր ծածկույթների կառուցման համար տաշտակի բնահողի կտրում, բարձում ա/ինք. և տեղափոխում լցակուտ մինչև 12կմ	մ^3	9

ՆԳՃ	Ա. Դանիելյան		ՀՀ Սյունիքի մարզի Գորիս համայնք		Գիրք 1	
Նախագծեց	Է. Մազմանյան					
			Գորիս համայնքի Գորիս քաղաքի թիվ 2 ՆՈՒՀ-ի գոյություն ունեցող փակ լողավազանի և սպասարկող տարածքի վերանորոգման **աշխատանքային նախագիծ** ԻԱՏՈՐ 1-1 /ՃՇ/	Փուլ	Թերթ	Թերթեր
				ԱՆ	1	19
			Տարածքի տախեոմետրական հանույթ Մ1:500, քանդման աշխատանքների ծավալների մասնագիր	«ՆՅՈՒ ԱՐՏ ՆԱԽԱԳԻԾ» ՍՊԸ	2025թ.	

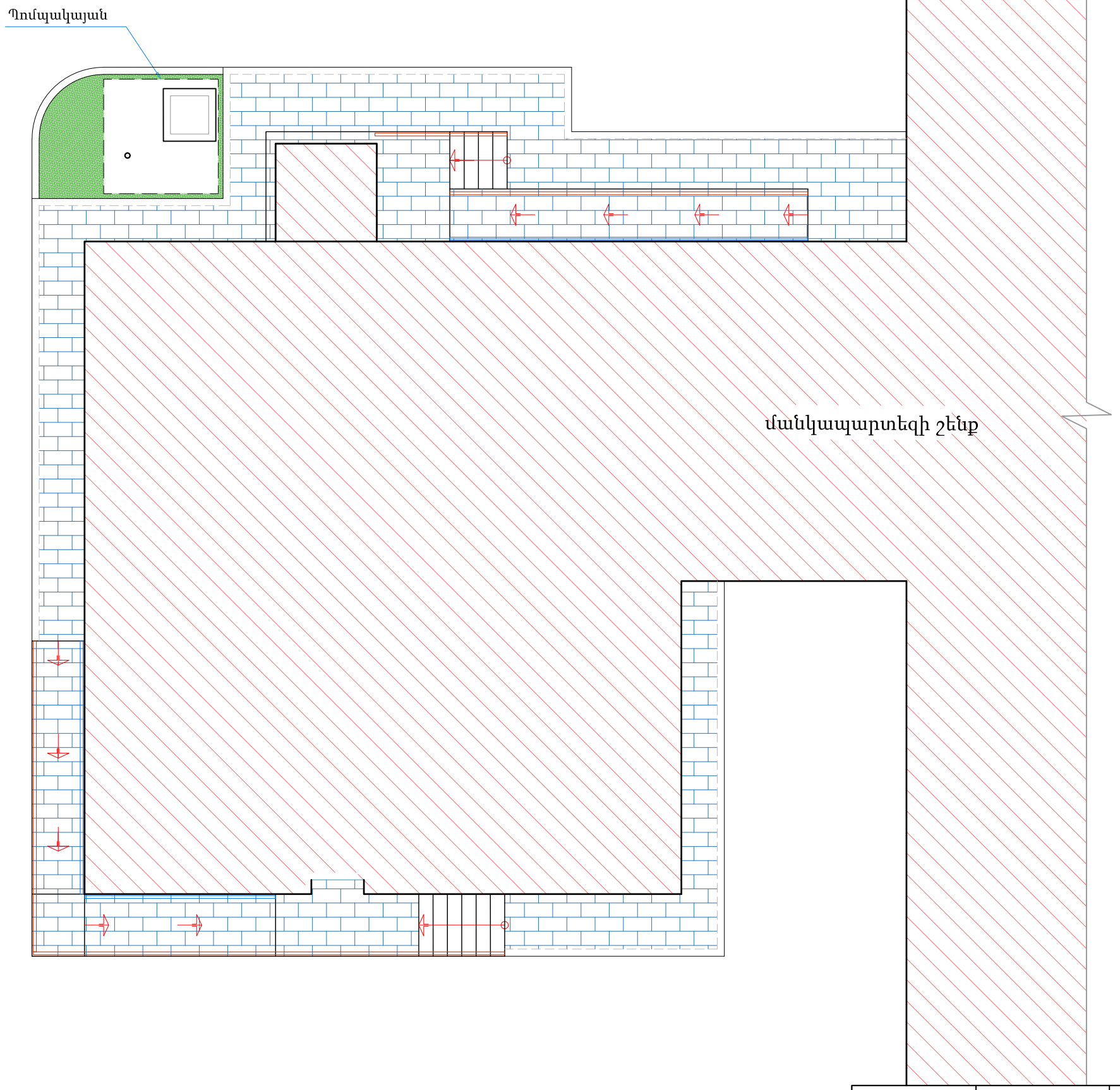

Պայմանական նշաններ

- հարթակ, սալվածք (բազալտե սալիկից ծածկույթով)
- թեքահարթակ, (բազալտե սալիկից ծածկույթով)
- Գոյություն ունեցող մանկապարտեզի մասնաշենք
- Մետաղական բազրիք

ՆԳՃ	Ա. Դանիելյան		ՀՀ Սյունիքի մարզի Գորիս համայնք			Գիրք 1
Նախագծեց	Է. Մազմանյան					
			Գորիս համայնքի Գորիս քաղաքի թիվ 2 ՆՈՒՀ-ի գոյություն ունեցող փակ լողավազանի և սպասարկող տարածքի վերանորոգման **աշխատանքային նախագիծ** ԻԱՏՈՐ 1-1 /ՃԾ/	Փուլ	Թերթ	Թերթեր
				ԱՆ	2	19
			Գլխավոր հատակագիծ Մ1:100	2025թ. «ՆՅՈՒ ԱՐՏ ՆԱԽԱԳԻԾ» ՍՊԸ		

Պոմպակայանի հատակի հատակագիծ Մ1:50

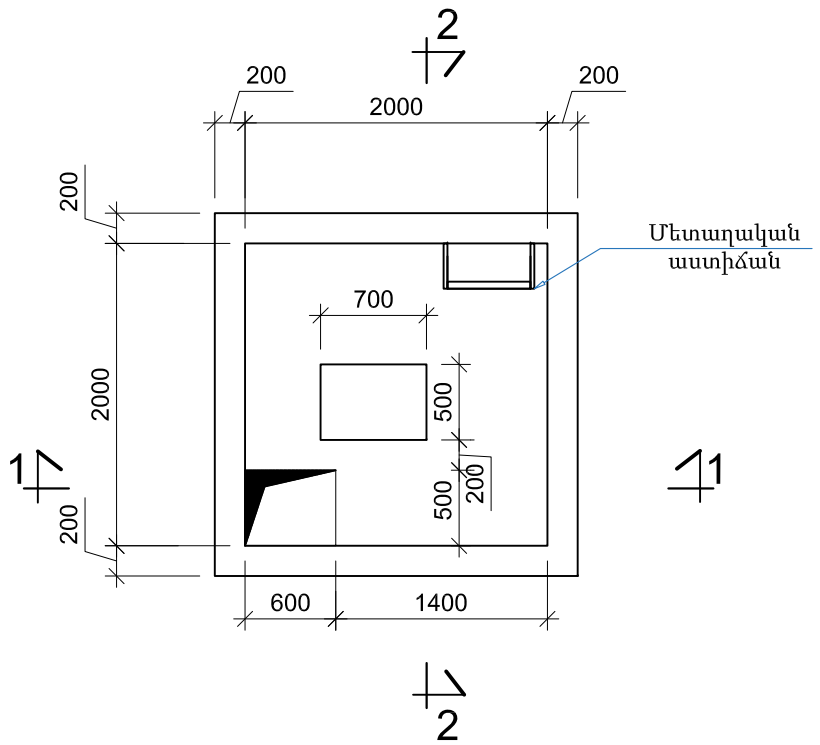

Պոմպակայանի ծածկի հատակագիծ Մ1:50

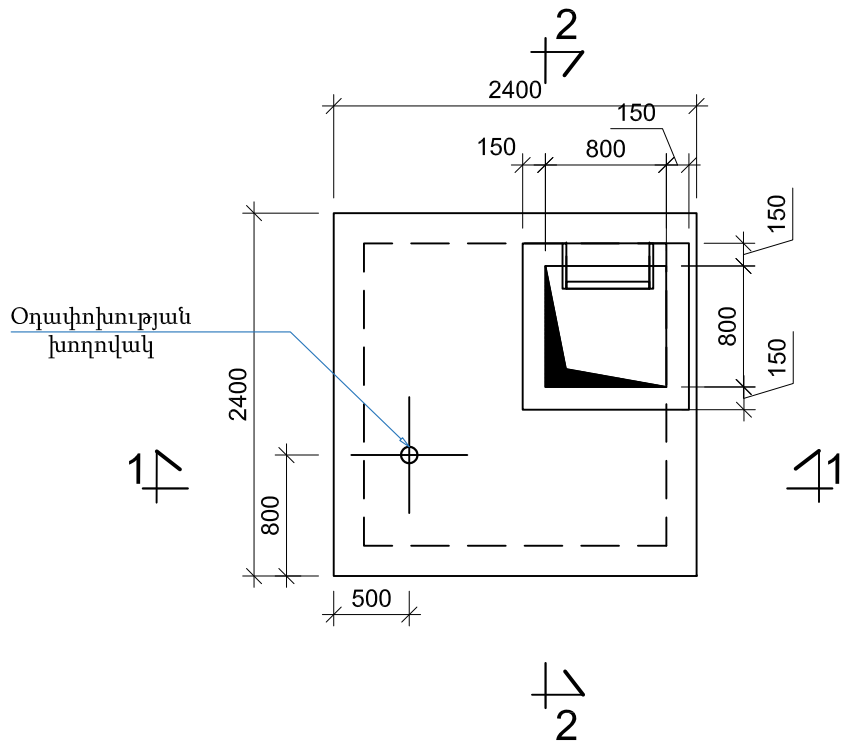

Կտրվածք 1-1 Մ 1:50

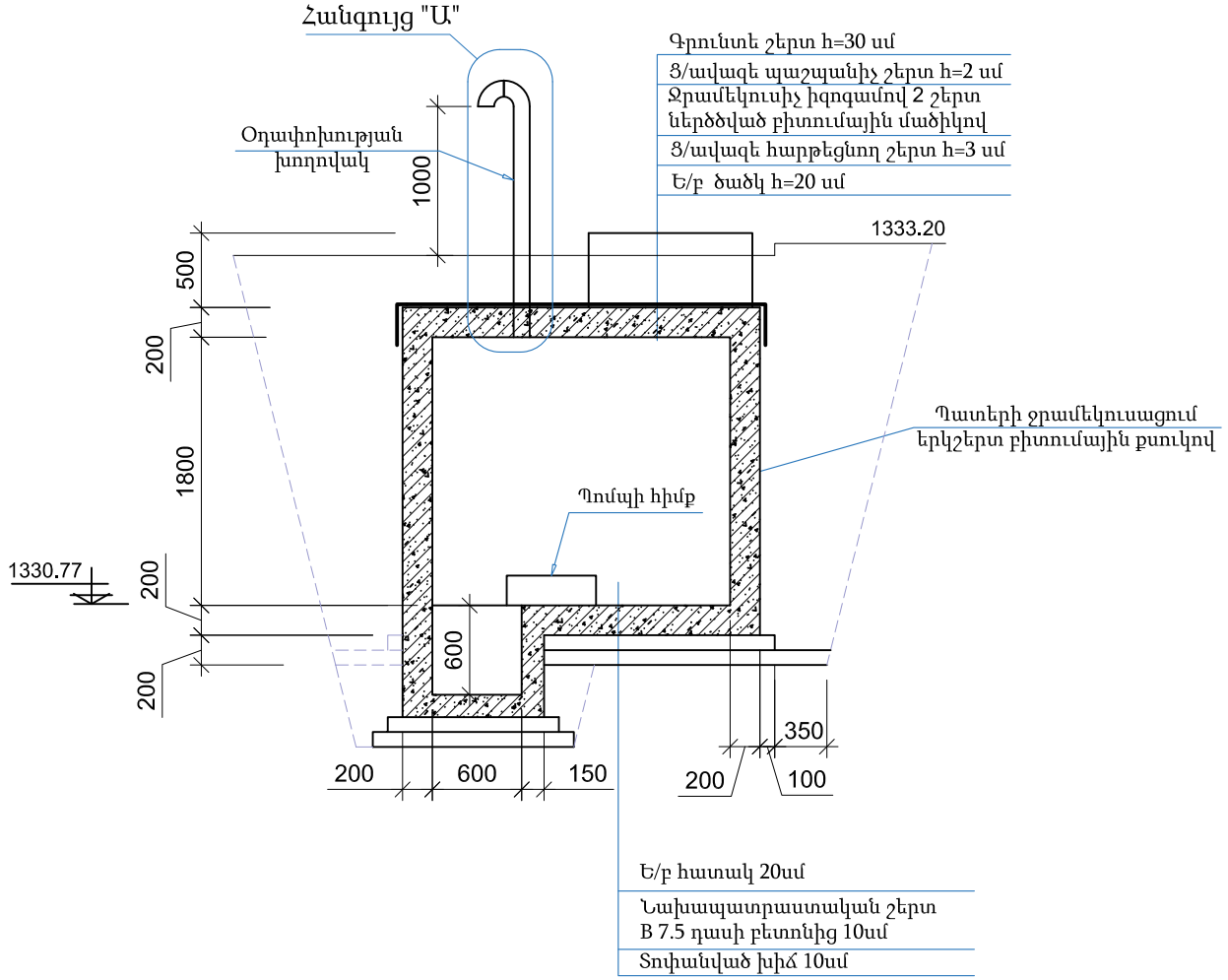

Կտրվածք 2-2 Մ 1:50

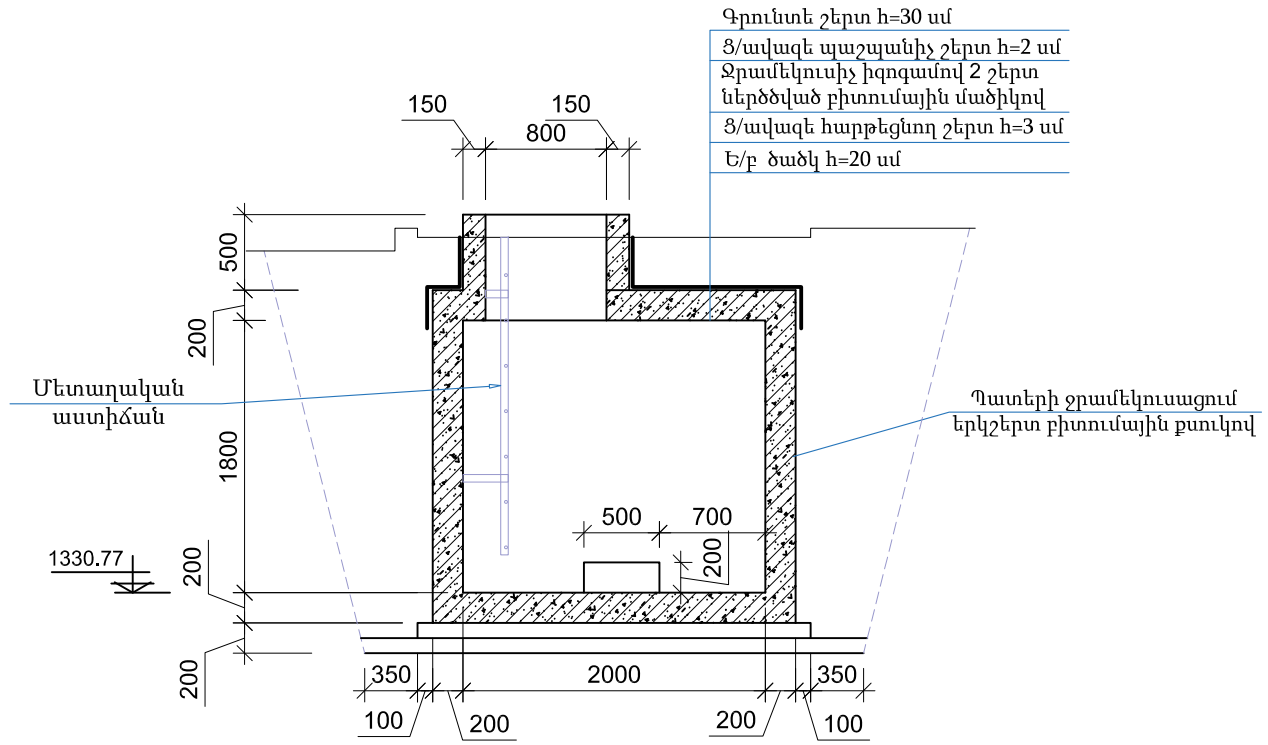

ՆԳՃ	Ա. Դանիելյան		ՀՀ Սյունիքի մարզի Գորիս համայնք			Գիրք 1
Նախագծեց	Է. Մազմանյան					
			Գորիս համայնքի Գորիս քաղաքի թիվ 2 ՆՈՒՅ-ի գոյություն ունեցող փակ լողավազանի և սպասարկող տարածքի վերանորոգման **աշխատանքնային նախագիծ** հԱՏՈՐ 1-1 /ՃՇ/	Փուլ	Թերթ	Թերթեր
				ԱՆ	3	19
			Պոմպակայանի հատակի և ծածկի հատակագիծ, կտրվածքներ 1-1, 2-2	«ՆՅՈՒ ԱՐՏ ՆԱԽԱԳԻԾ» ՍՊԸ		2025թ.

Կտրվածք 1-1 /ամրանավորում/
Մ1:50

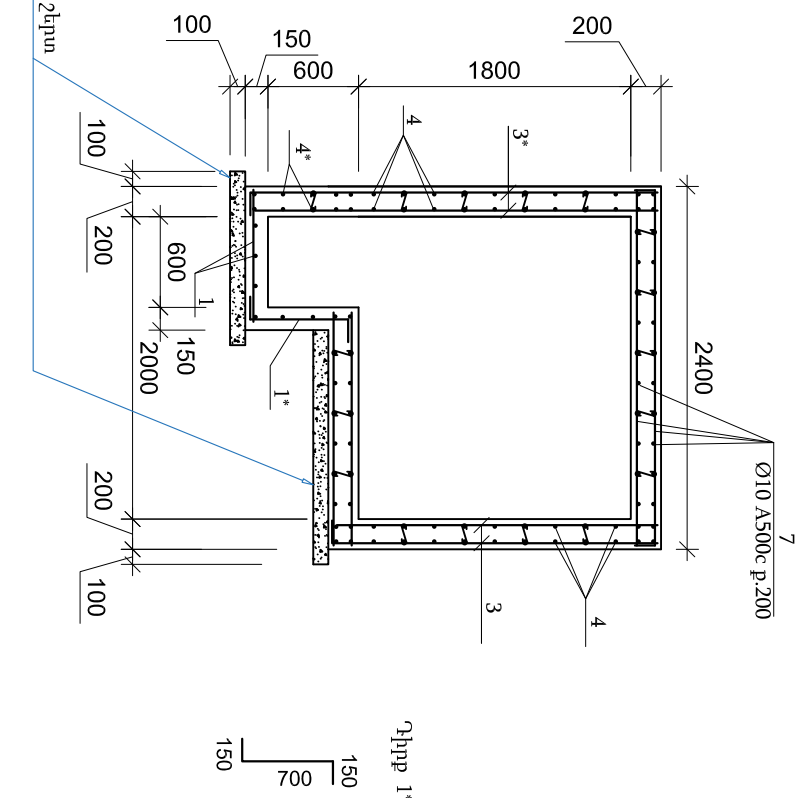

Դիրք 5

Էկսպլիկացիոն պատի վերակառուցում

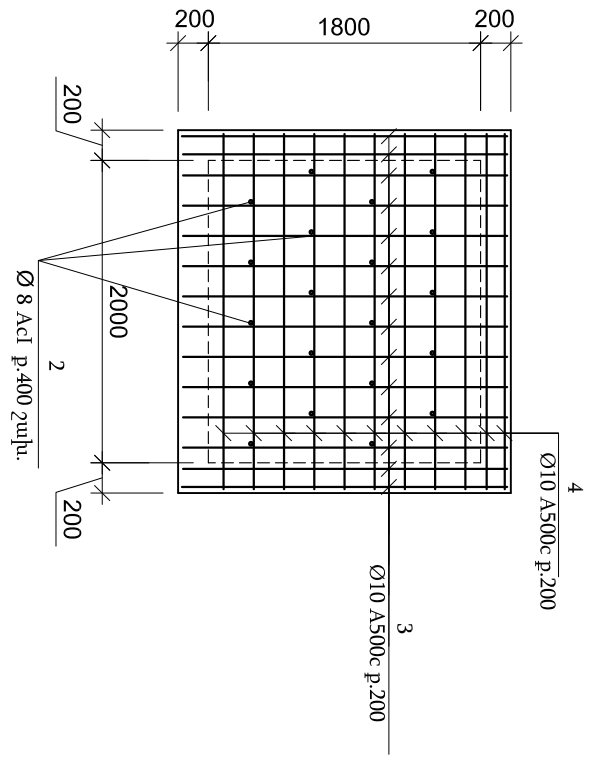

Դիրք 2

Կտրվածք 2-2 /ամրանավորում/
Մ1:50

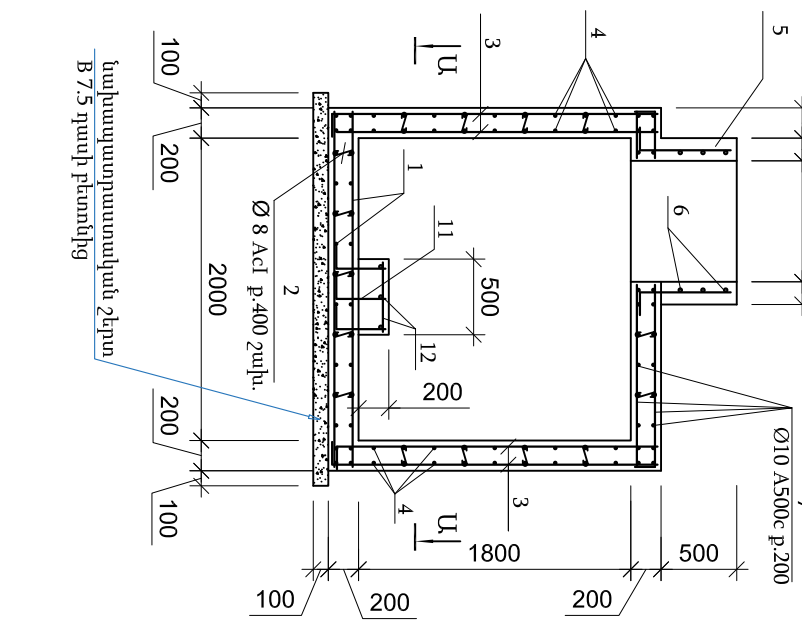

Կտրվածք Ա-Ա

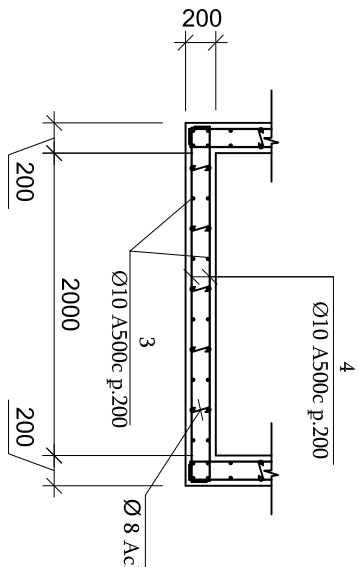

Դիրք 4

Նշան	Անվանում	Քանակ	Զանգված	Նշումներ
	Դրոշակաձև կոնսոլների Գոտիս բաղադրի թիվ 2 ՍՀԻՀ-ի գոտեբերան ունեցող միաձույլ կոնսոլների և սալաձև տարրերի վերամշակման **աշխատանքային նախագիծ** ՀՍՏՍՐ 1-1 /ՀՇ/			
	Դանդաղացնող կցորդիչներ, պատի դիրքերի ամրանավորում			

Գլխավոր ճարտարապետ	Ա. Դանիելյան
Գլխավոր մասնագետ	Է. Մազմանյան

Գիրք 1

Փուլ	Թերթ	Թերթերի քանակ
ԱՆ	4	19

2025թ.

«ՀՅՈՒ ՍՏ ՍԱՀԱԳԻԾ» ՍՊԸ

Ե/բ միաձույլ ծածկի սալի հատակագիծ Մ1:50

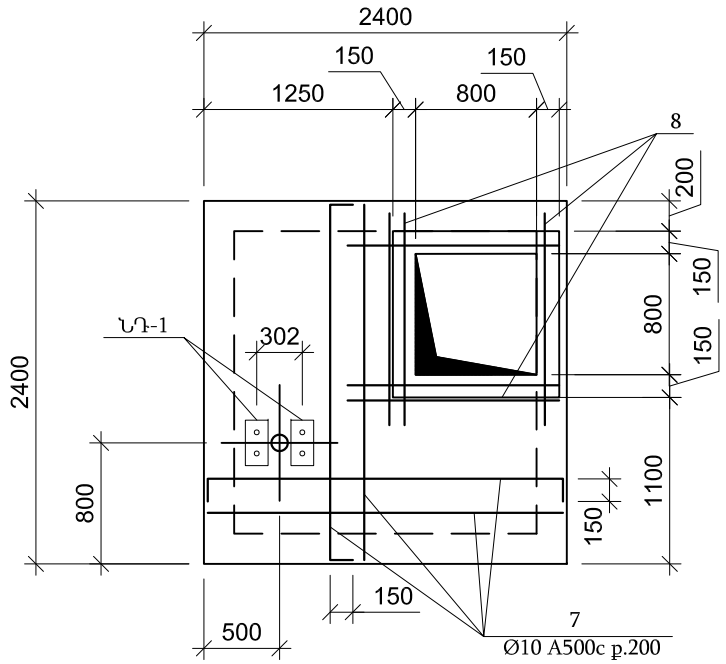

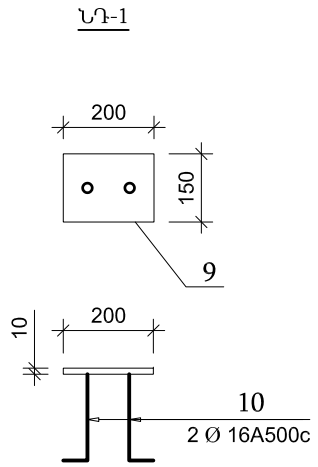

Պոմպակայանի երկաթբետոնե տարրերի մասնագիր

Դիրք	Անվանում		Քան. հատ	Կշիռ, կգ
	Հատակի ե/բ սալ ջրակուտակիչ փոսորակով			
1	Ø 10 A 500C	Σ L = 140 մ	--	86.5
1*	Ø 10 A 500C	L=1000	9	5.6
2	Ø 8 Ac-I	L=340	24	3.3
	Բետոն B20, W6			1.3 մ^3
	Ե/բ պատ			
3	Ø 10 A 500C	L=2280	90	126.6
3*	Ø 10 A 500C	L=2830	6	10.5
4	Ø 10 A 500C	L=2540	88	138.0
4*	Ø 10 A 500C	L=750	6	2.8
2	Ø 8 Ac-I	L=340	83	11.2
	Բետոն B20, W6			3.3 մ^3
	Ե/բ մտոց			
5	Ø 10 A 500C	L=750	20	9.3
6	Ø 10 A 500C	L=1350	12	10.0
	Բետոն B20, W6			0.3 մ^3
	Ծածկի ե/բ սալ			
7	Ø 10 A 500C	Σ L = 98.0 մ	--	60.5
8	Ø 16 A 500C	L=1400	12	26.5
2	Ø 8 Ac-I	L=340	20	2.7
	Բետոն B20, W6			1.02 մ^3
	ՆԴ-1 Ներդիր տարր		2 հատ	
9	-10x150	L=200	1	4.8
10	Ø 16 A 500C	L=300	2	2.0
	Պոմպի ե/բ հիմք			
11	Ø 12 A 500C	L=480	12	5.2
12	Ø 10 A 500C	Σ L = 3.8 մ	--	2.4
	Բետոն B20, W6			0.07 մ^3

Պոմպակայանի շինարարական աշխատանքներ

Հ/Հ	Աշխատանքների անվանումը	Չափ. միավ.	Քանակը
1	Փոսորակի փորում (IV կարգի գրունտ) էքս.-ով	մ^3	45
2	Խճային շերտ h=10սմ տոփանումով	մ^3	1.2
3	Նախապատրաստական շերտ B7.5 դասի բետոնից	մ^3	0.8
4	Պատերի ջրամեկուսացում երկշերտ բիտումային քսուկով	մ^2	20
5	Ծածկի վրա ց/ավազե հարթեցնող շերտ h=3սմ	մ^2	4.6
6	Ծածկի վրա ջրամեկուսիչ իզոգամով 2 շերտ ներծծված բիտումային մածիկով	մ^2	8.2
7	Ծածկի վրա ց/ավազե պաշտպանիչ շերտ h=2սմ	մ^2	4.6
8	Կողային մասերի և ծածկի վրա հետլիցք գրունտով՝ 20սմ շերտ-շերտ տոփանումով	մ^3	30
9	Ավելորդ գրունտի տեղափոխում լցակույտ	մ^3	15

ՆԳՃ	Ա. Դանիելյան		ՀՀ Սյունիքի մարզի Գորիս համայնք			Գիրք 1
Նախագծեց	Է. Մազմանյան					
			Գորիս համայնքի Գորիս քաղաքի թիվ 2 ՆՈՒՀ-ի գոյություն ունեցող փակ լողավազանի և սպասարկող տարածքի վերանորոգման **աշխատանքային նախագիծ** ԻԱՏՈՐ 1-1 /ՃՇ/	Փուլ	Թերթ	Թերթեր
				ԱՆ	5	19
			Պոմպակայանի ե/բ ծածկի հատակագիծ, ե/բ տարրերի և շին. աշխատանքների ծավալների մասնագիր	2025թ. «ՆՅՈՒ ԱՐՏ ՆԱԽԱԳԻԾ» ՍՊԸ		

Հանգույց Ա Մ1:25

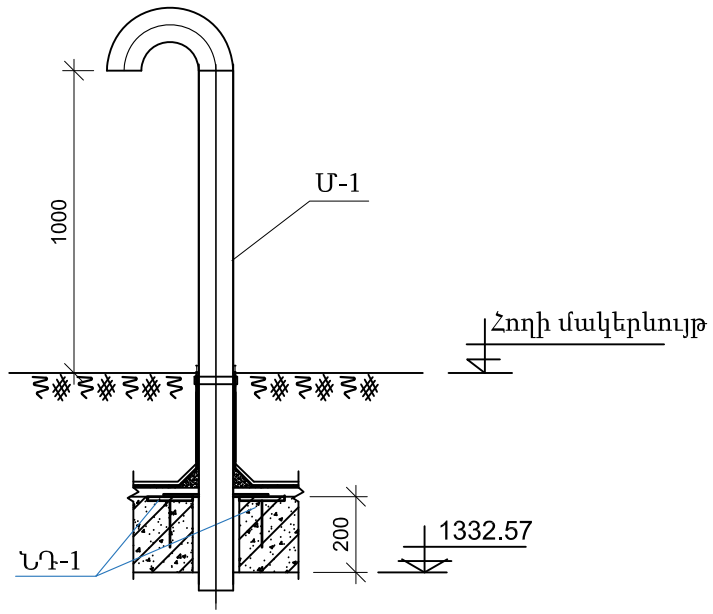

Մ-1

Մ1:10

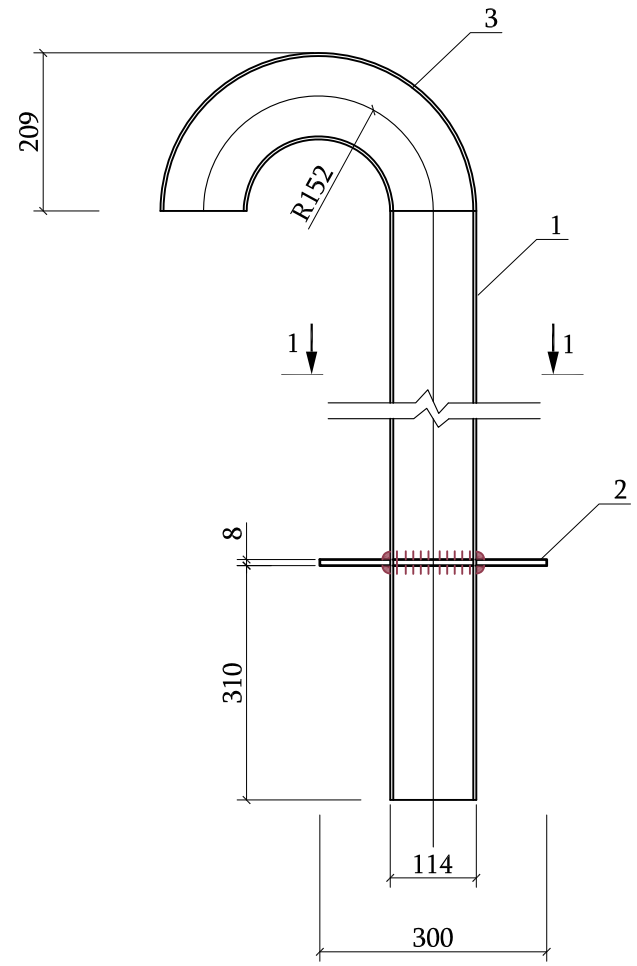

1 - 1

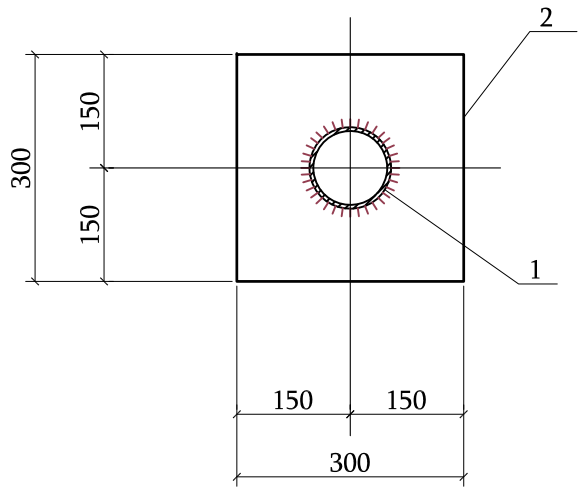

Մակնիշ	Քանակ		Անվանում	Քան.	Ծանոթագրութ.
Մ-1	1հատ	1	Խող. D114x4 L=1600	1	17.4 կգ
		2	— 8x300 L=300	1	5.7 կգ
		3	Խող. շեղում 180° D114x3.6	1	4.7 կգ

Ծանոթագրություն

1. Եռքակարանները իրականացնել h=1.2δ, δ-ն ընդունել մոնտաժվող էլեմենտից փոքրի հաստության չափով: Եռակցումը իրականացնել ГОСТ 9467-75 Э42А տիպի էլեկտրոդներով : Եռակցման աշխատանքները իրականացնել СНиП 2.03.11-85 և ГОСТ 14098-85 նորմերի պահանջներին համապատասխան:

ՆԳՃ	Ա. Դանիելյան		ՀՀ Սյունիքի մարզի Գորիս համայնք		Գիրք 1
Նախագծեց	Է. Մազմանյան				
			Գորիս համայնքի Գորիս քաղաքի թիվ 2 ՆՈՒՅ-ի գոյություն ունեցող փակ լողավազանի և սպասարկող տարածքի վերանորոգման **աշխատանքային նախագիծ** հԱՏՈՐ 1-1 /ՃՇ/	Փուլ	Թերթ	Թերթեր
				ԱՆ	6	19
			Պոմպակայանի օդափոխության խողովակ և ծավալներ	2025թ. «ՆՅՈՒ ԱՐՏ ՆԱԽԱԳԻԾ» ՍՊԸ		

Մտոց

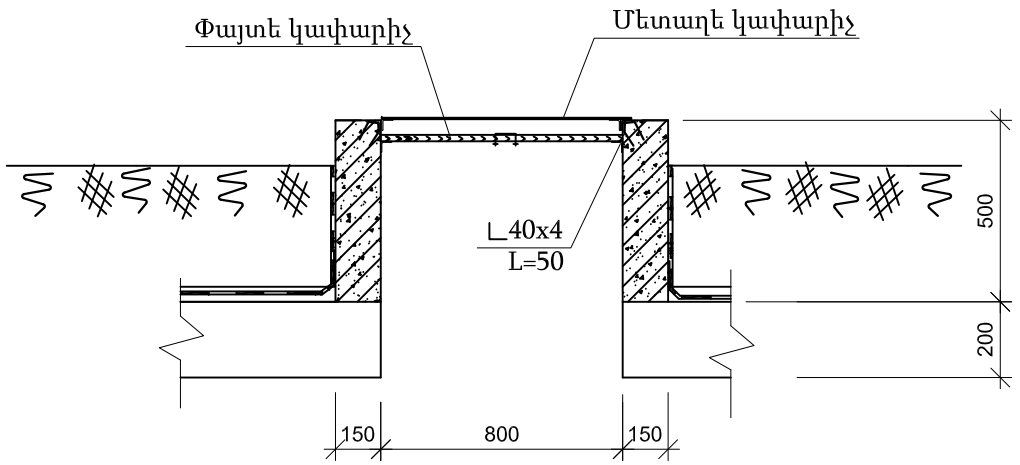

Մետաղե կափարիչ

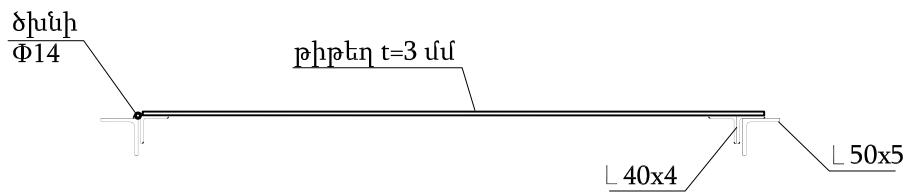

Մասնագիր

Տարրի անվանում Մակնիշ	Քանակ	Դիրք Հ/Հ	Անվանում	Քան.	Ծանոթագր.
Մետաղե կափարիչ	1 հատ	1	∟50x50x5 Σ L=3.6 մ	-	13.6 կգ
		2	Ø12 A500c L=280	8	2.0 կգ
		3	∟40x40x4 Σ L=4.0 մ	-	9.7 կգ
		4	— 3x830 L=850	1	16.6 կգ
			Φ14 ծխնի L=100	2	
			փական	1	
Աստ.1	1 հատ	5	∟50x50x5 L=2100	2	16.0 կգ
		5a	∟50x50x5 L=300	4	4.6 կգ
			խարիսխի հեղույս M16	8	
		5b	— 6x150 L=150	4	4.4 կգ
		6	Ø20 A500c L=570	6	8.6 կգ

Ծանոթագրություն

1. Եռքակարանները իրականացնել h=1.2δ, δ-ն ընդունել մոնտաժվող էլեմենտից փոքրի հաստության չափով: Եռակցումը իրականացնել ГОСТ 9467-75 Э42А տիպի էլեկտրոդներով : Եռակցման աշխատանքները իրականացնել СНиП 2.03.11-85 և ГОСТ 14098-85 նորմերի պահանջներին համապատասխան:
2. Բոլոր մետաղական և փայտե էլեմենտները ներկել երկու շերտ հակակորոզիոն ներկով գրունտով նախաներկմամբ:

Փայտե կափարիչ

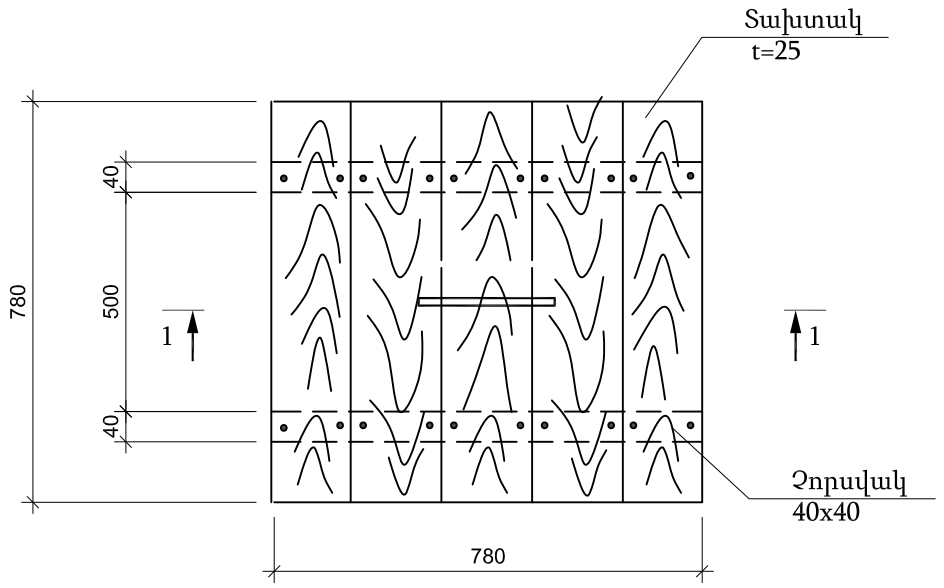

1 - 1

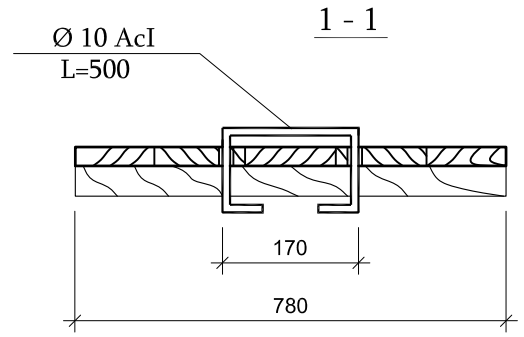

Ծանոթագրություն

ՓԿ-1 փայտե կափարիչ 0.6 մ^2
1. փայտի ծախսը-0.016 մ^3,
2. չորսվակի ծախսը - 40x40 - 0.0025 մ^3,
3. Ø10AI - 0.3 կգ

Մետաղական աստիճան

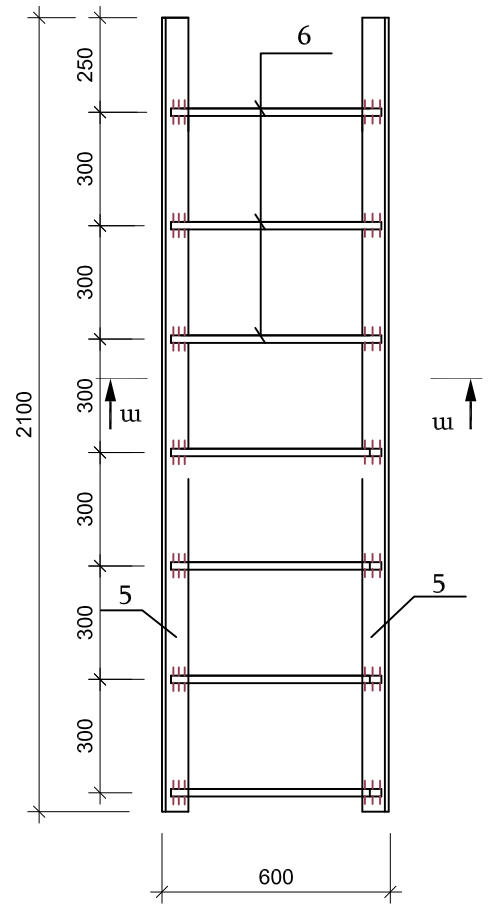

ա - ա

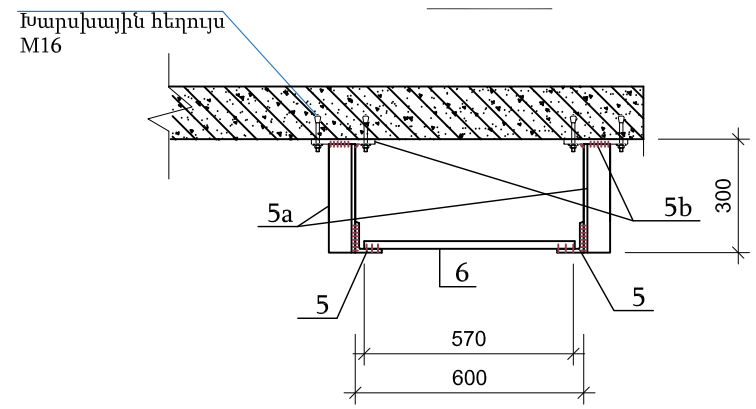

ՆԳՃ	Ա. Դանիելյան		ՀՀ Սյունիքի մարզի Գորիս համայնք		Գիրք 1
Նախագծեց	Է. Մազմանյան		Գորիս համայնքի Գորիս քաղաքի թիվ 2 ՆՈՒՅ-ի գոյություն ունեցող փակ լողավազանի և սպասարկող տարածքի վերանորոգման **աշխատանքային նախագիծ** ԻԱՏՈՐ 1-1 /ՃՇ/	Փուլ	Թերթ	Թերթեր
				ԱՆ	7	19
			Պոմպակայանի կափարիչ, աստիճան և ծավալներ	«ՆՅՈՒ ԱՐՏ ՆԱԽԱԳԻԾ» ՍՊԸ		2025թ.

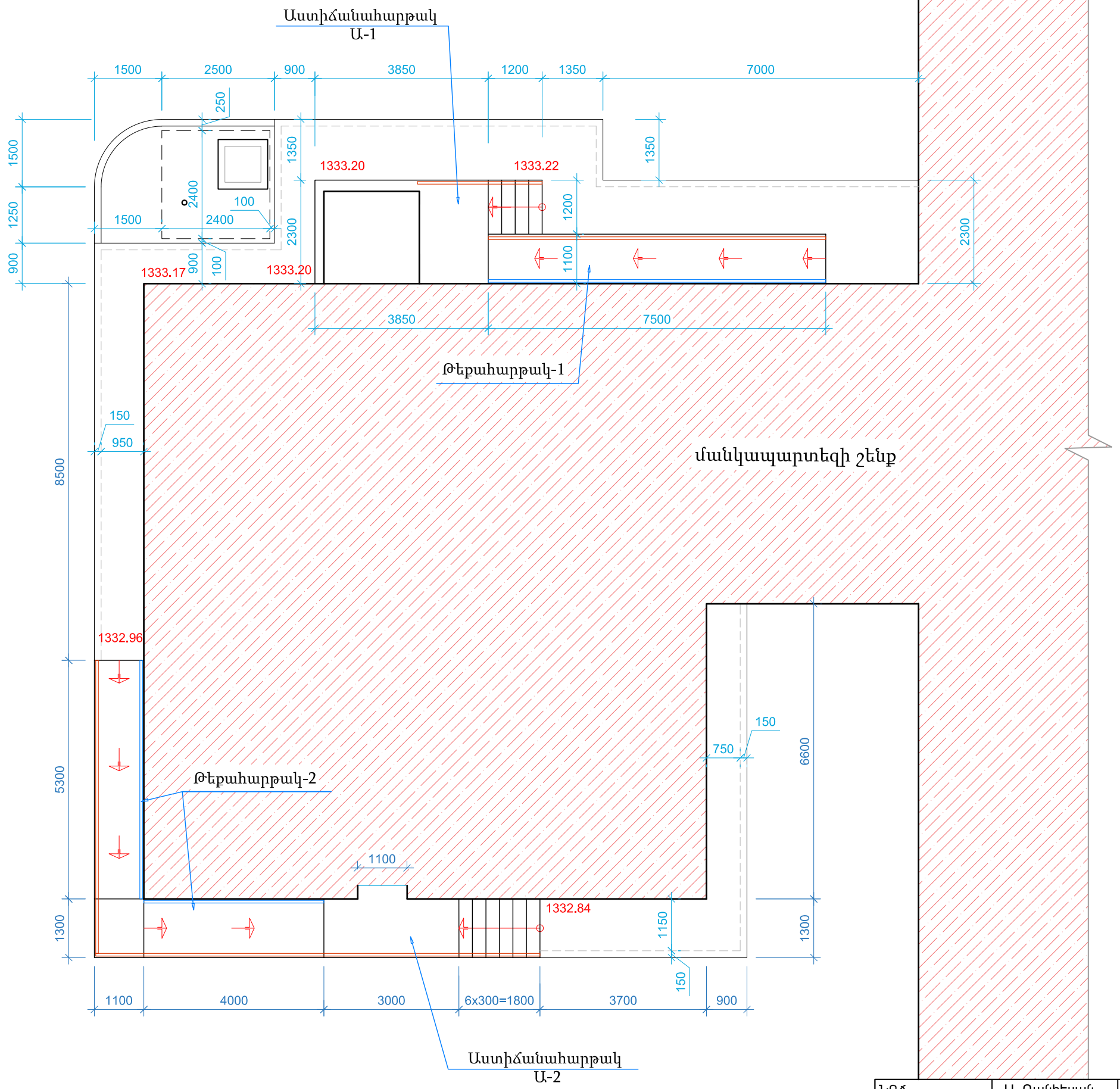

ՆԳՃ	Ա. Դանիելյան		ՀՀ Սյունիքի մարզի Գորիս համայնք			Գիրք 1
Նախագծեց	Է. Մազմանյան					
			Գորիս համայնքի Գորիս քաղաքի թիվ 2 ՆՈՒՀ-ի գոյություն ունեցող փակ լողավազանի և սպասարկող տարածքի վերանորոգման **աշխատանքնային նախագիծ** ԻԱՏՈՐ 1-1 /ՃՇ/	Փուլ	Թերթ	Թերթեր
				ԱՆ	8	19
			Գլխավոր հատակագիծ Մ 1:100 /չափակապում/	2025թ. «ՆՅՈՒ ԱՐՏ ՆԱԽԱԳԻԾ» ՍՊԸ		

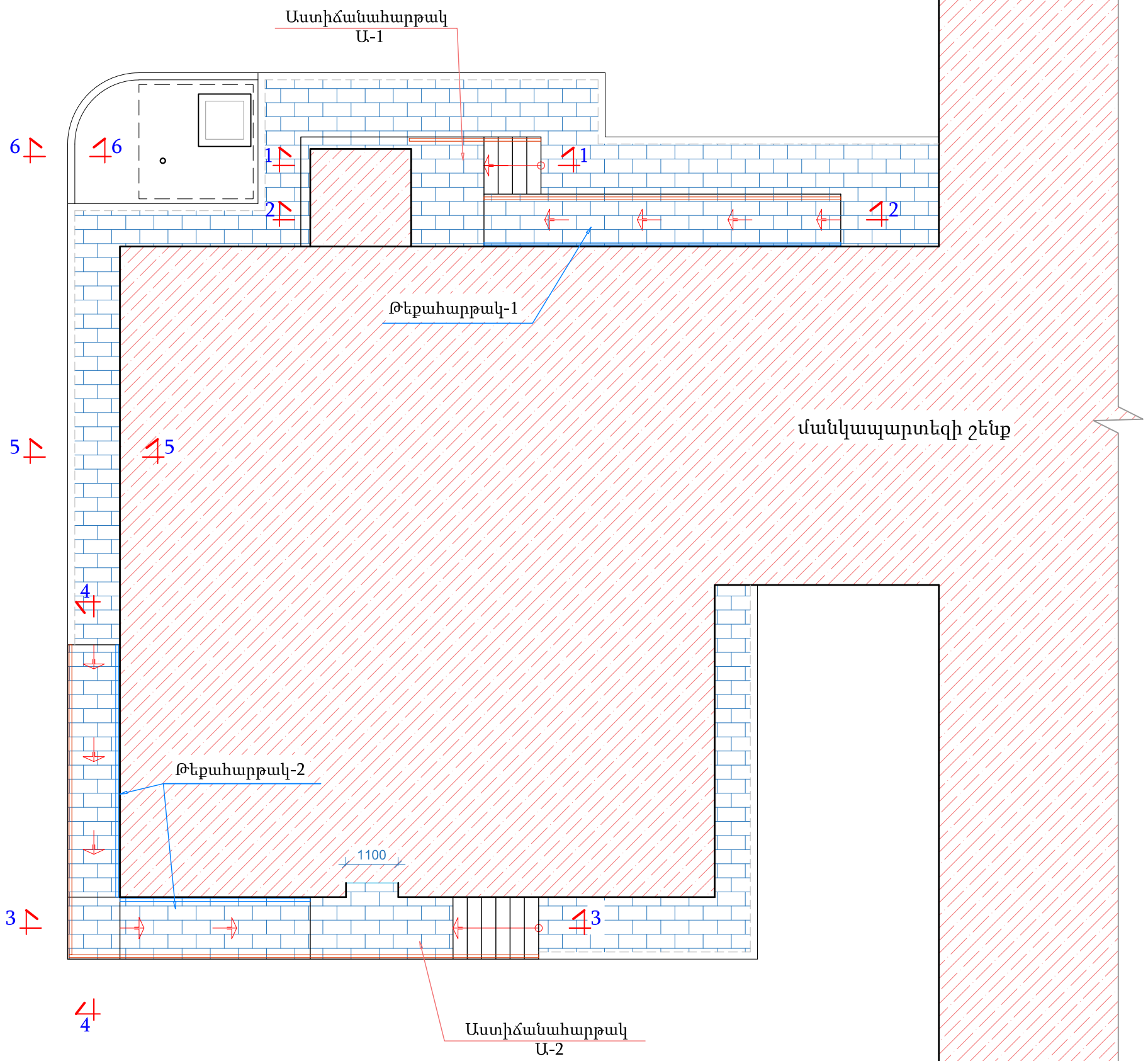

Պայմանական նշաններ

- հարթակ, սալվածք (բազալտե սալիկից ծածկույթով)
- թեքահարթակ, (բազալտե սալիկից ծածկույթով)
- Գոյություն ունեցող մանկապարտեզի մասնաշենք
- Մետաղական բազրիք

ՆԳՃ	Ա. Դանիելյան		ՀՀ Սյունիքի մարզի Գորիս համայնք			Գիրք 1
Նախագծեց	Է. Մազմանյան					
			Գորիս համայնքի Գորիս քաղաքի թիվ 2 ՆՈՒՅ-ի գոյություն ունեցող փակ լողավազանի և սպասարկող տարածքի վերանորոգման **աշխատանքային նախագիծ** ԻԱՏՈՐ 1-1 /ՃՇ/	Փուլ	Թերթ	Թերթեր
				ԱՆ	9	19
			Ծածկույթների հատակագիծ Մ1:100	«ՆՅՈՒ ԱՐՏ ՆԱԽԱԳԻԾ» ՍՊԸ		2025թ.

Կտրվածք 1-1
Մ 1:25

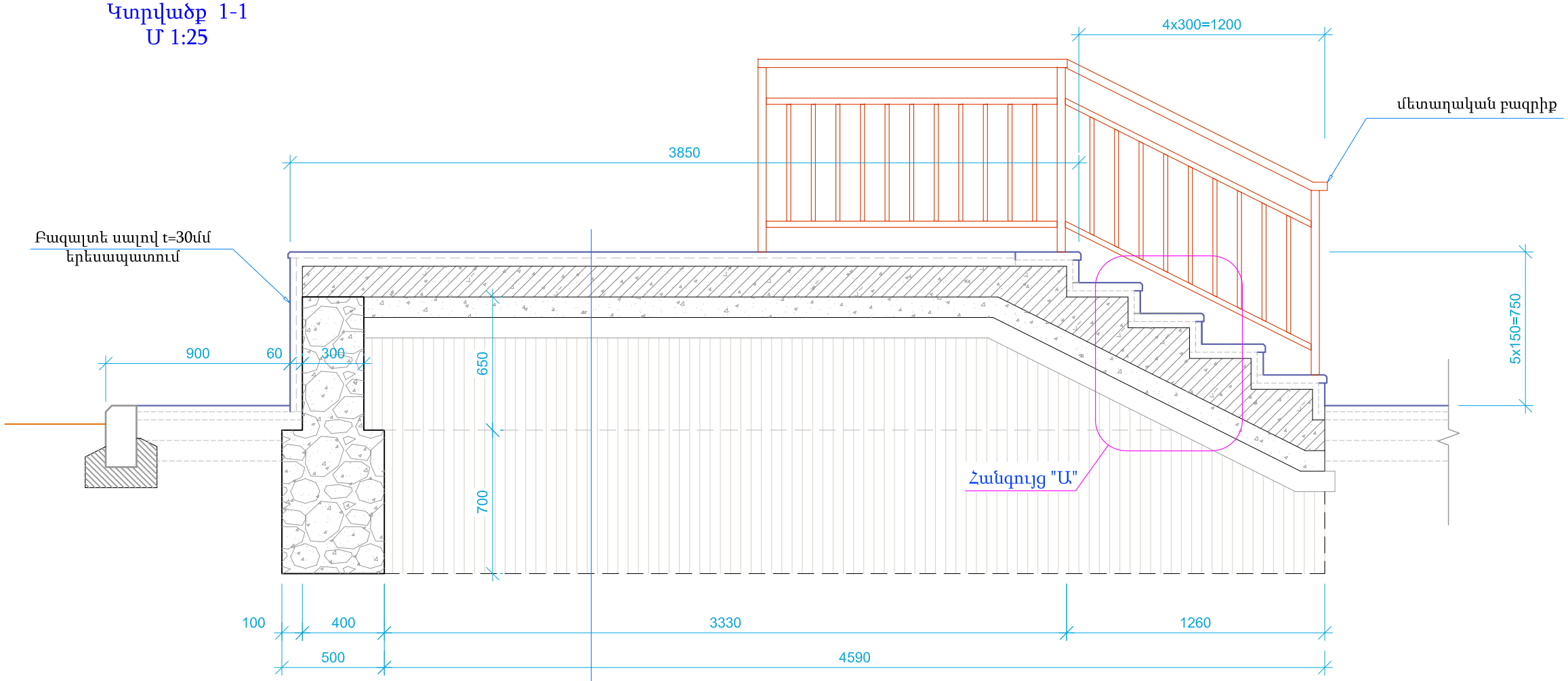

Բազալտե սալիկ h=3սմ

Բազալտե սալիկ h=3սմ
Ցեմենտ-ավազային շաղախ h=4սմ
B15 դասի ե/բետոնե շերտ h=15սմ
B7.5 դասի բետոնե նախաշերտ h=10սմ
Տոփանված խճավազային շերտ h=10սմ

Հանգույց "Ա" Մ1:10

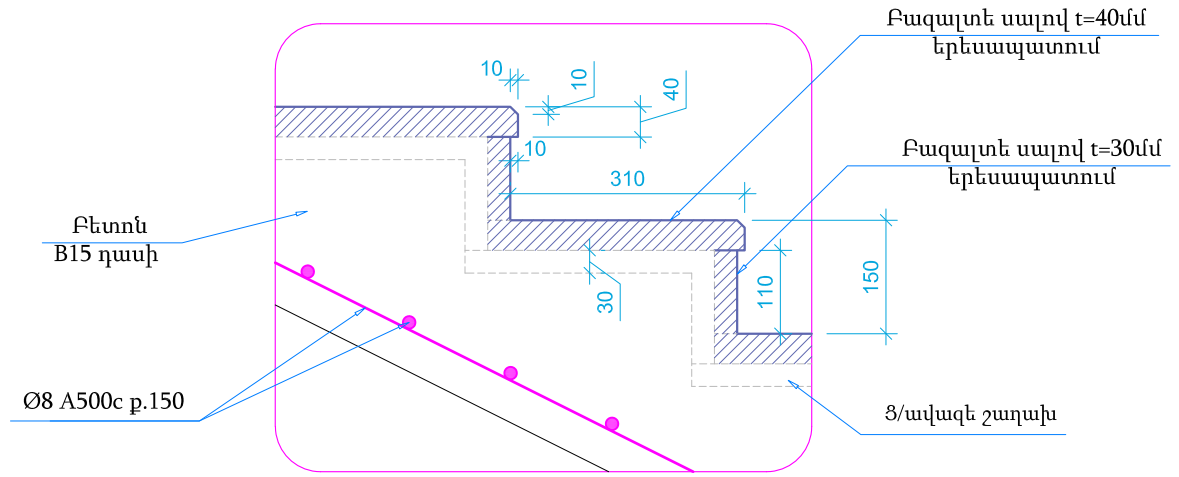

Կողային պատի կտրվածք
Մ 1:25

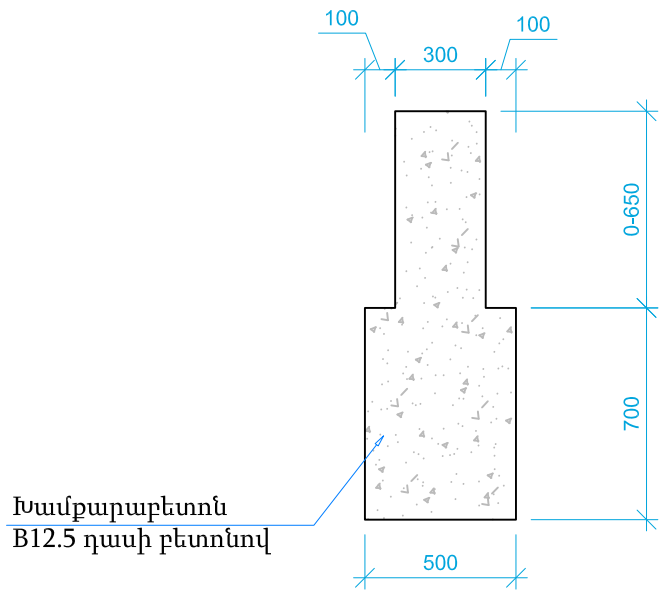

ՆԳՃ	Ա. Դանիելյան		ՀՀ Սյունիքի մարզի Գորիս համայնք			Գիրք 1
Նախագծեց	Է. Մազմանյան					
			Գորիս համայնքի Գորիս քաղաքի թիվ 2 ՆՈՒՀ-ի գոյություն ունեցող փակ լողավազանի և սպասարկող տարածքի վերանորոգման **աշխատանքային նախագիծ** ԻԱՏՈՐ 1-1 /ՃԾ/	Փուլ	Թերթ	Թերթեր
				ԱՆ	10	19
			Աստճանահարթակ Ա-1 կտրվածք 1-1, հանգույց	2025թ. «ՆՅՈՒ ԱՐՏ ՆԱԽԱԳԻԾ» ՍՊԸ		

Կտրվածք 2-2
Մ 1:50

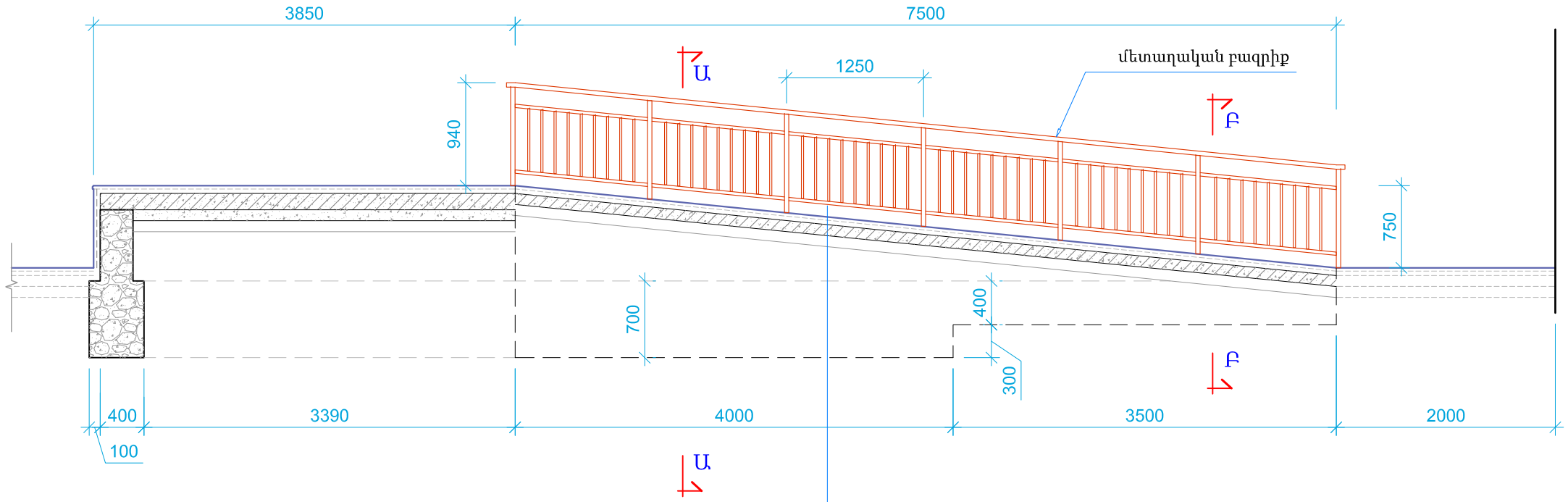

4. Բազալտե սալիկ h=3 սմ
3. Ցեմենտ-ավազային շաղախ h=4 սմ
2. B15 դասի բետոնե շերտ h=10 սմ Φ4Bp /150x150/մմ ցանցով
1. Տոփանված խճավազային շերտ h=10 սմ

Կողային պատի կտրվածք Ա-Ա
Մ 1:25

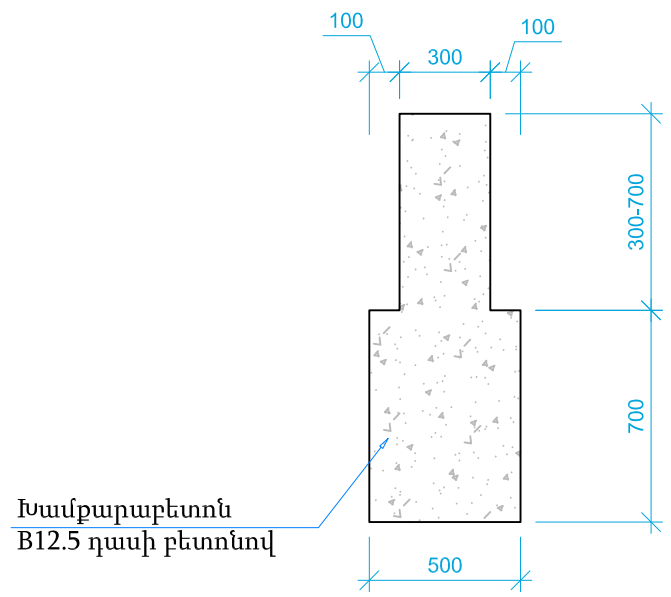

Կողային պատի կտրվածք Բ-Բ
Մ 1:25

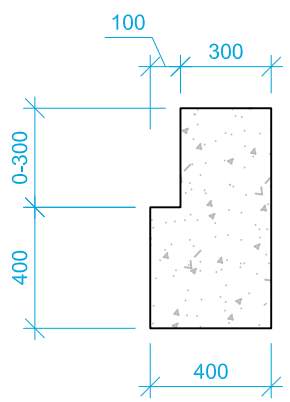

ՆԳՃ	Ա. Դանիելյան		ՀՀ Սյունիքի մարզի Գորիս համայնք		Գիրք 1
Նախագծեց	Է. Մազմանյան				
			Գորիս համայնքի Գորիս քաղաքի թիվ 2 ՆՈՒՀ-ի գոյություն ունեցող փակ լողավազանի և սպասարկող տարածքի վերանորոգման **աշխատանքնային նախագիծ** ԻԱՏՈՐ 1-1 /ՃԾ/	Փուլ	Թերթ	Թերթեր
				ԱՆ	11	19
			Թեքահարթակ -1 կտրվածք 2-2	2025թ. «ՆՅՈՒ ԱՐՏ ՆԱԽԱԳԻԾ» ՍՊԸ		

Կտրվածք 3-3
Մ 1:50

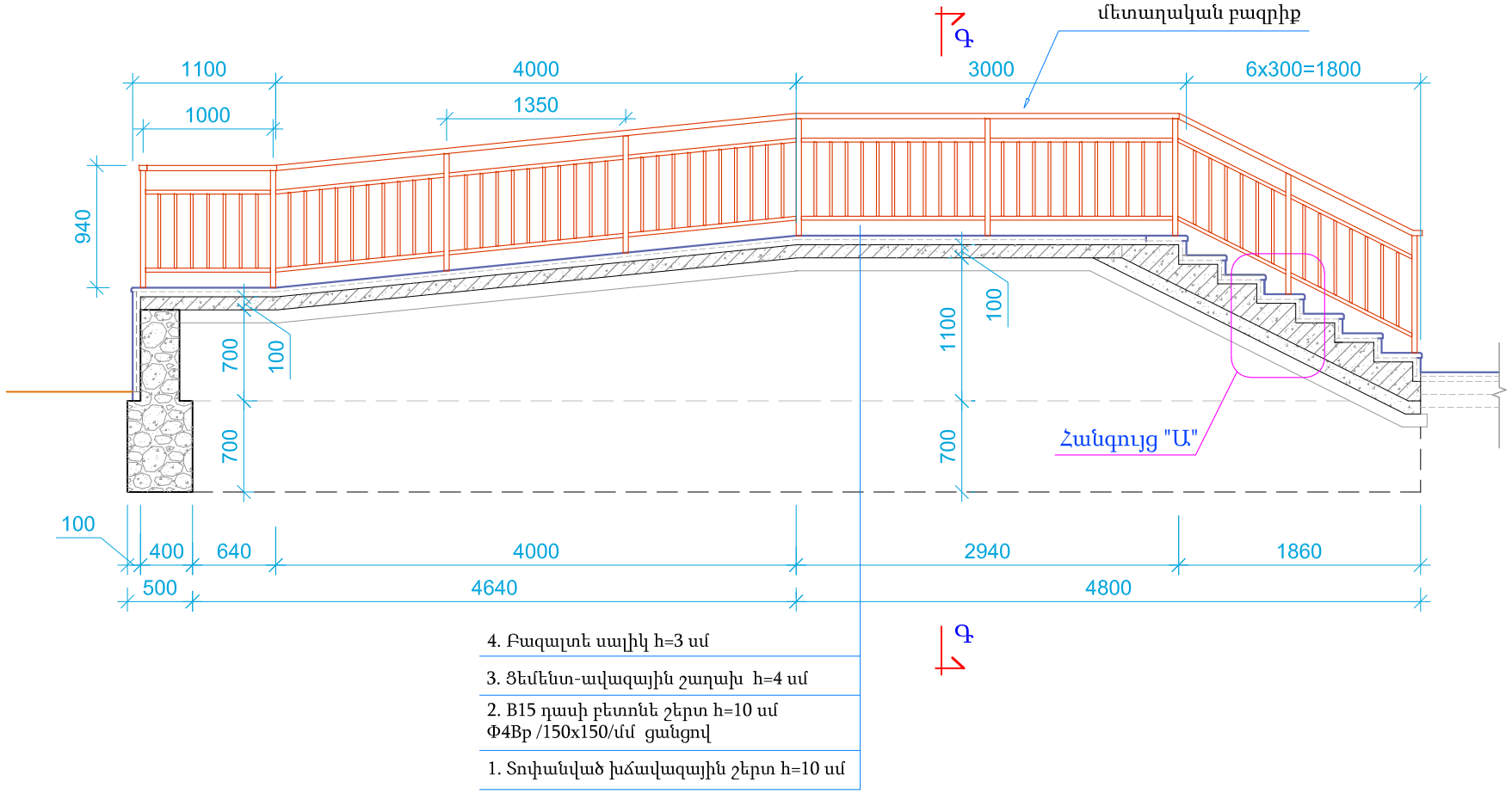

Հանգույց "Ա" Մ1:10

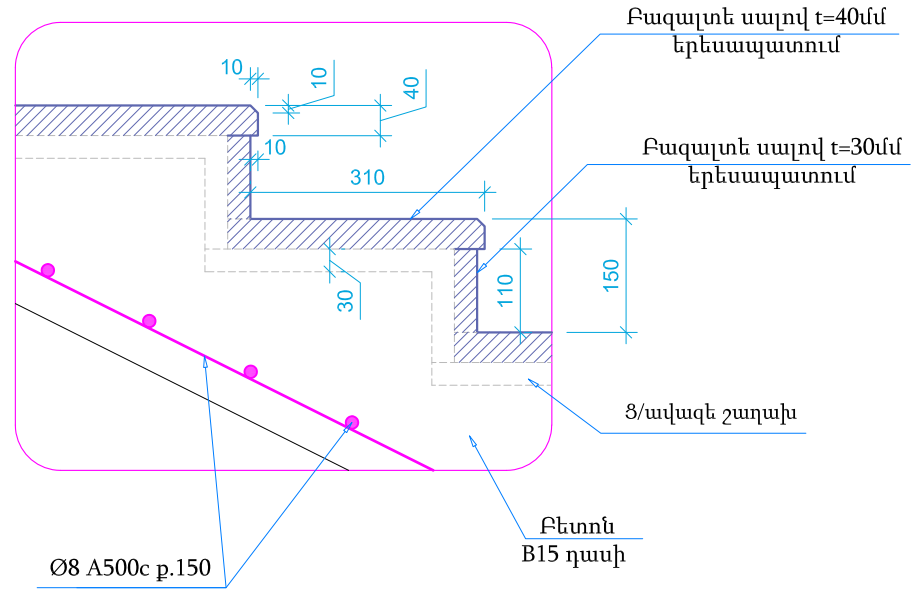

Կտրվածք 4-4
Մ 1:50

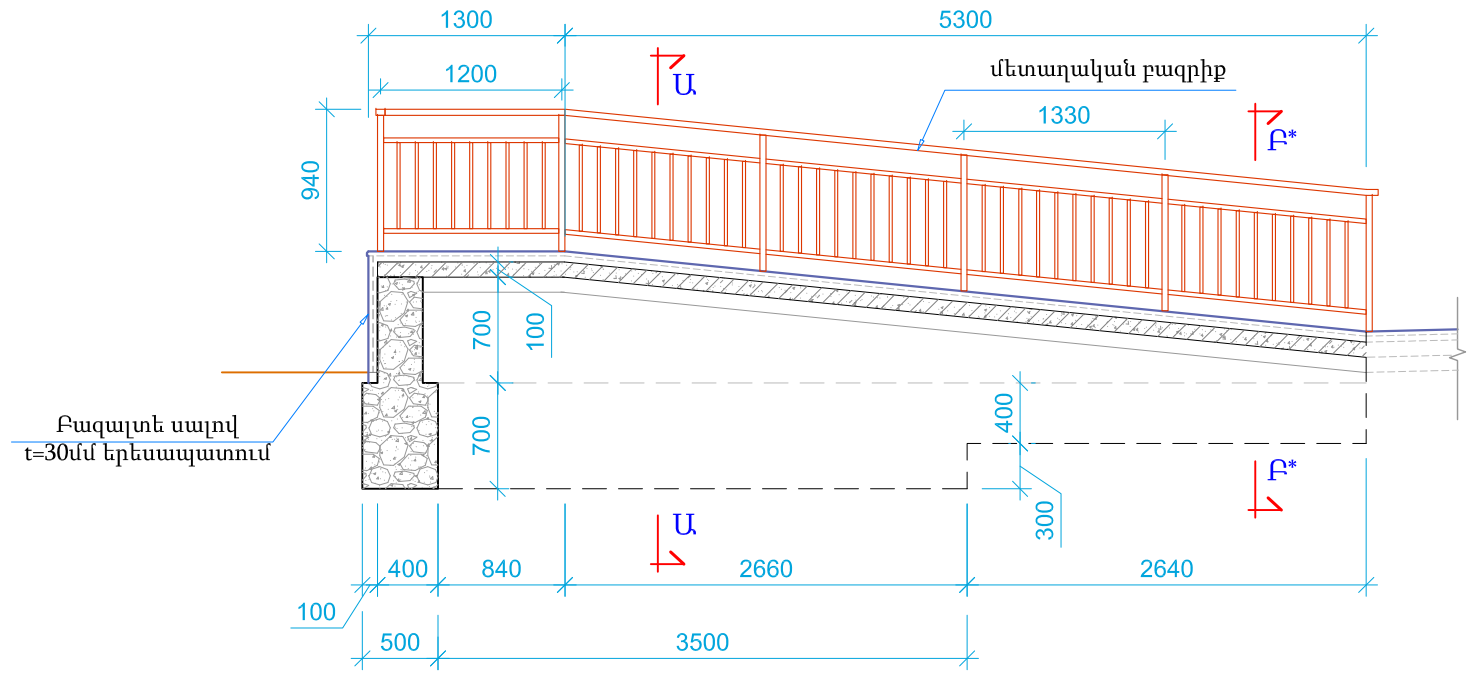

Կողային պատի կտրվածք Գ-Գ
Մ 1:25

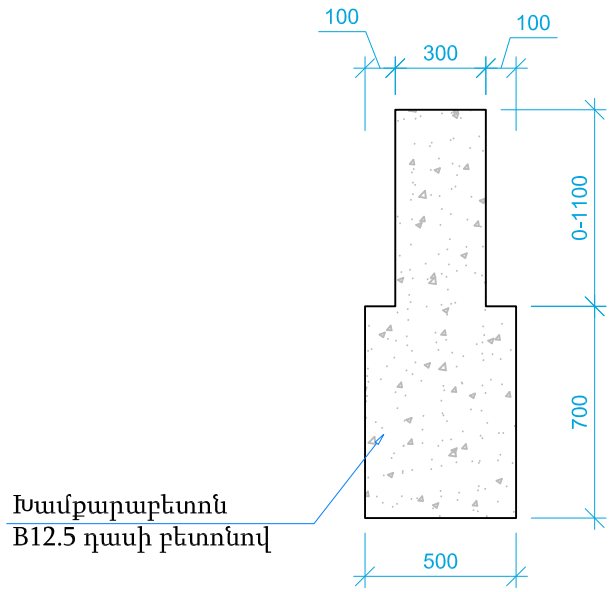

Կողային պատի կտրվածք Բ*-Բ*
Մ 1:25

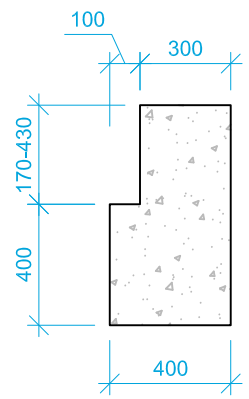

ՆԳԾ	Ա. Դանիելյան		ՀՀ Սյունիքի մարզի Գորիս համայնք		Գիրք 1
Նախագծեց	Է. Մազմանյան				
			Գորիս համայնքի Գորիս քաղաքի թիվ 2 ՆՈՒՀ-ի գոյություն ունեցող փակ լողավազանի և սպասարկող տարածքի վերանորոգման **աշխատանքնային նախագիծ** ԻԱՏՈՐ 1-1 /ՃՇ/	Փուլ	Թերթ	Թերթեր
				ԱՆ	12	19
			Աստճանահարթակ Ա-2 և թեքահարթակ-2 կտրվածքներ 3-3, 4-4	2025թ. «ՆՅՈՒ ԱՐՏ ՆԱԽԱԳԻԾ» ՍՊԸ		

Աստիճանահարթակի և թեքահարթակի կառուցման աշխատանքների ծավալների մասնագիր

Հ/Հ	Աշխատանքների անվանումը	Չափ. միավ.	Քանակը
	Աստիճանահարթակ Ա-1		
1	Կողային պատի հիմքի փորում	$մ^3$	8
2	Կողային խամքարաբետոնե պատ B12.5 դասի բետոնով	$մ^3$	4.2
3	Հիմքի արտաքին ստորգետնյա մասերի հիդրոմեկուսացում բիտումային քսուկով 2 շերտ	$մ^2$	7
4	Հիմքի կողային մասերի և աստիճանահարթակի տակ լիցքի իրականացում գրունտով՝ 20սմ շերտ-շերտ տոփանումով	$մ^3$	8
5	Տոփանված խճավազային շերտ h=10սմ	$մ^3$	0.8
6	B7.5 դասի բետոնե նախաշերտ h=10սմ	$մ^3$	0.8
7	Բետոնե շերտ B15 դասի	$մ^3$	1.8
8	Ամրանային ցանց Ø8 A500c L=160մ	կգ	63
9	Աստիճանի երեսապատում բազալտե սալերով t=40մմ ներառյալ ց/ա շաղախը	$մ^2$	2
10	Աստիճանի ճակատային մասի և հարթակի երեսապատում բազալտե սալերով t=30մմ ներառյալ ց/ա շաղախը	$մ^2$	5.5
11	Պատի ճակատային մասերի երեսապատում բազալտե սալերով t=30մմ ներառյալ ց/ա շաղախը և ցանցը / Ø3BpI 100x100/	$մ^2$	6
	Թեքահարթակ-1		
1	Կողային պատի հիմքի փորում	$մ^3$	6
2	Կողային խամքարաբետոնե պատ B12.5 դասի բետոնով	$մ^3$	2.7
3	Հիմքի արտաքին ստորգետնյա մասերի հիդրոմեկուսացում բիտումային քսուկով 2 շերտ	$մ^2$	6
4	Հիմքի կողային մասերի և թեքահարթակի տակ լիցքի իրականացում գրունտով 20սմ շերտ-շերտ տոփանումով	$մ^3$	6
5	Տոփանված խճավազային շերտ h=10սմ	$մ^3$	0.6
6	Բետոնե շերտ B15 դասի	$մ^3$	0.83
7	Բետոնե շերտի ցանց Φ4Bp /150x150/մմ	$մ^2$ / կգ	8.3 / 12
8	Թեքահարթակի երեսապատում բազալտե սալերով t=40մմ ներառյալ ց/ա շաղախը	$մ^2$	8.3
9	Պատի ճակատային մասերի երեսապատում բազալտե սալերով t=30մմ ներառյալ ց/ա շաղախը և ցանցը / Ø3BpI 100x100/	$մ^2$	3.5

Հ/Հ	Աշխատանքների անվանումը	Չափ. միավ.	Քանակը
	Աստիճանահարթակ Ա-2		
1	Կողային պատի հիմքի փորում	$մ^3$	6
2	Կողային խամքարաբետոնե պատ B12.5 դասի բետոնով	$մ^3$	3
3	Հիմքի արտաքին ստորգետնյա մասերի հիդրոմեկուսացում բիտումային քսուկով 2 շերտ	$մ^2$	5
4	Հիմքի կողային մասերի և աստիճանահարթակի տակ լիցքի իրականացում գրունտով՝ 20սմ շերտ-շերտ տոփանումով	$մ^3$	6
5	Տոփանված խճավազային շերտ h=10սմ	$մ^3$	0.6
6	B7.5 դասի բետոնե նախաշերտ h=10սմ	$մ^3$	0.3
7	Բետոնե շերտ B15 դասի	$մ^3$	1.1
8	Աստիճանի ամրանային ցանց Ø8 A500c L=56մ	կգ	22
9	Հարթակի բետոնե շերտի ցանց Φ4Bp /150x150/մմ	$մ^2$ / կգ	3.5 / 5
10	Աստիճանի երեսապատում բազալտե սալերով t=40մմ ներառյալ ց/ա շաղախը	$մ^2$	3.3
11	Աստիճանի ճակատային մասի և հարթակի երեսապատում բազալտե սալերով t=30մմ ներառյալ ց/ա շաղախը	$մ^2$	4.5
12	Պատի ճակատային մասերի երեսապատում բազալտե սալերով t=30մմ ներառյալ ց/ա շաղախը և ցանցը / Ø3BpI 100x100/	$մ^2$	6
	Թեքահարթակ-2		
1	Կողային պատի հիմքի փորում	$մ^3$	13
2	Կողային խամքարաբետոնե պատ B12.5 դասի բետոնով	$մ^3$	5.8
3	Հիմքի արտաքին ստորգետնյա մասերի հիդրոմեկուսացում բիտումային քսուկով 2 շերտ	$մ^2$	11
4	Հիմքի կողային մասերի և թեքահարթակի տակ լիցքի իրականացում գրունտով 20սմ շերտ-շերտ տոփանումով	$մ^3$	13
5	Տոփանված խճավազային շերտ h=10սմ	$մ^3$	0.9
6	Բետոնե շերտ B15 դասի	$մ^3$	1.2
7	Բետոնե շերտի ցանց Φ4Bp /150x150/մմ	$մ^2$ / կգ	12 / 17
8	Թեքահարթակի երեսապատում բազալտե սալերով t=40մմ ներառյալ ց/ա շաղախը	$մ^2$	12
9	Պատի ճակատային մասերի երեսապատում բազալտե սալերով t=30մմ ներառյալ ց/ա շաղախը և ցանցը / Ø3BpI 100x100/	$մ^2$	10

Ծանոթություն

Հարթակի եզրային մասերի և աստիճանի բազալտե սալերի եզրերը շեղատ մշակել:

ՆԳՃ	Ա. Դանիելյան		ՀՀ Սյունիքի մարզի Գորիս համայնք			Գիրք 1
Նախագծեց	Է. Մազմանյան					
			Գորիս համայնքի Գորիս քաղաքի թիվ 2 ՆՈՒՀ-ի գոյություն ունեցող փակ լողավազանի և սպասարկող տարածքի վերանորոգման **աշխատանքնային նախագիծ** ԻԱՏՈՐ 1-1 /ՃՇ/	Փուլ	Թերթ	Թերթեր
				ԱՆ	13	19
			Աստիճանահարթակի և թեքահարթակի կառուցման աշխատանքների ծավալների մասնագիր	2025թ. «ՆՅՈՒ ԱՐՏ ՆԱԽԱԳԻԾ» ՍՊԸ		

Մետաղական բազրիքի դրվագ Մ1:20

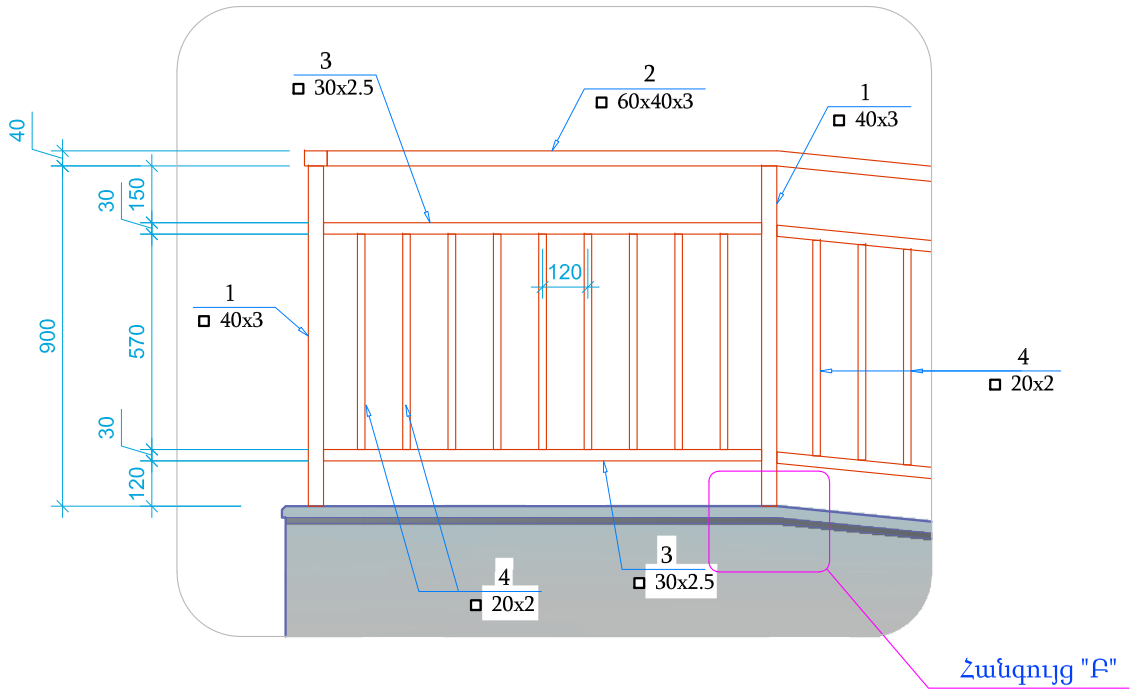

Հանգույց "Բ" Մ1:10

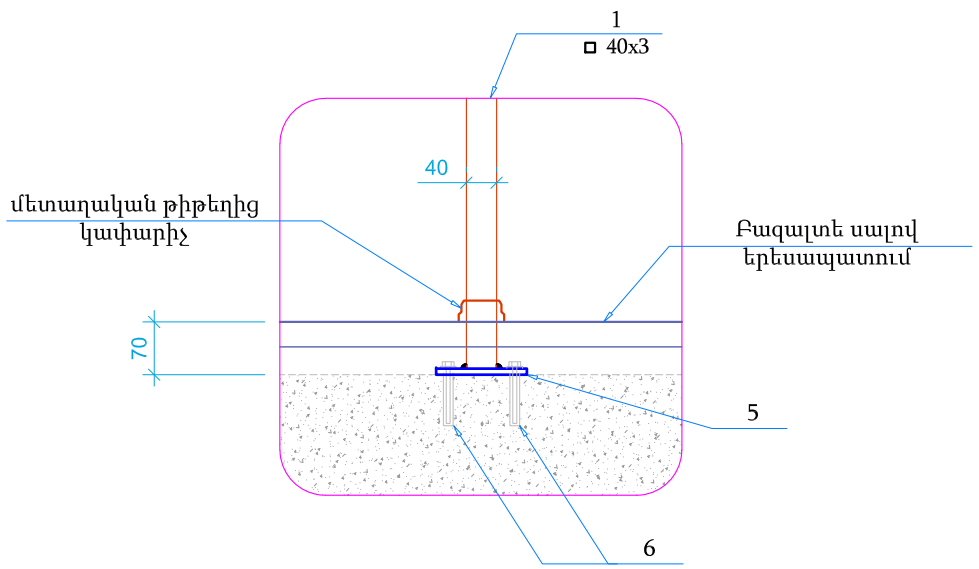

Մետաղական բազրիքի կառուցման աշխատանքների ծավալների մասնագիր

Էլեմ. դիրքը	Անվանումը		Քանակը	1 էլեմենտի քաշը կգ	ամբողջի քաշը կգ
1	◻ 40x3	L=960	24	3.2	76.8
2	◻ 60x40x2.5	Σ L=30 մ	–	–	110
3	◻ 30x2.5	Σ L=58 մ	–	–	120
4	◻ 20x2	L=570	200	0.62	124
5	-120x8	L=120	24	0.9	21.6
6	խարիսխային հեղույս մանեկով	M8x85	48	–	–
	ներկել երկու շերտ հակակոռոզիոն ներկով՝ գրունտով նախաներկմամբ:				431

Թեքահարթակներին կից շենքի պատի երկայնքով ամրացնել ալյումինե կլոր խողովակից բազրիք:	17 գ.մ

ԾԱՆՈԹԱԳՐՈՒԹՅՈՒՆ

Մետաղական էլեմենտների բոլոր մակերևույթները ներկել AC-182, կամ XB-16, XB110, XB124 էմալաներկով, նախորոք նախաներկված ՓԳ-021, կամ ՊՓ-020 ներկաստառի վրա:
Եռակցումը իրականացնել Э42А էլեկտրոդներով, եռակցման կարի հաստությունը ընդունել միացվող էլեմենտներից փոքրի հաստությանը հավասար և ոչ պակաս 4 մմ-ից:
Գույնային երանգը համաձայնեցնել պատվիրատուի հետ:

ՆԳՃ	Ա. Դանիելյան		ՀՀ Սյունիքի մարզի Գորիս համայնք		Գիրք 1	
Նախագծեց	Է. Մազմանյան					
			Գորիս համայնքի Գորիս քաղաքի թիվ 2 ՆՈՒՅ-ի գոյություն ունեցող փակ լողավազանի և սպասարկող տարածքի վերանորոգման **աշխատանքային նախագիծ** ԻԱՏՈՐ 1-1 /ՃՇ/	Փուլ	Թերթ	Թերթեր
				ԱՆ	14	19
			Բազրիքի դրվագ, համգույց և ծավալների մասնագիր	2025թ. «ՆՅՈՒ ԱՐՏ ՆԱԽԱԳԻԾ» ՍՊԸ		

Կտրվածք 5-5
Մ 1:20

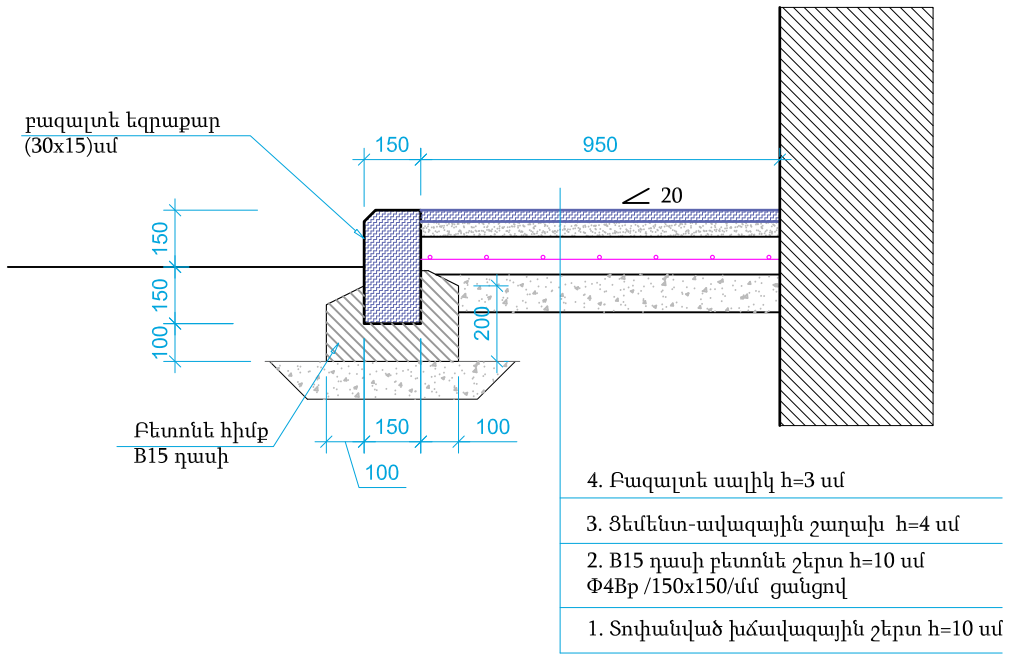

N/N	Աշխատանքների անվանումը	Չափ. միավ.	Քանակ	Ծանոթ.
1	2	3	4	5
	Սալվածք			
1	Խճավազային շերտ h=10սմ	$մ^2$	39	
2	B15 դասի բետոնե շերտ h=10սմ	$մ^3$	4.3	
3	Բետոնե շերտի ցանց Φ4Bp /150x150/մմ	$մ^2$ / կգ	43 / 60	
4	Ցեմենտ-ավազային շաղախ h=4 սմ	$մ^2$	43	
5	Բազալտե սալիկ h=3սմ	$մ^2$	43	
6	Բազալտե եզրաքար (15x30)սմ	մ	52	
7	B15 դասի բետոնե հիմք բազալտե եզրաքարերի տակ	$մ^3$	2.9	1գծ/մ-0.055
8	Խճավազային շերտ h=10սմ եզրաքարերի տակ	$մ^2$	9	

Կտրվածք 6-6
Մ 1:20

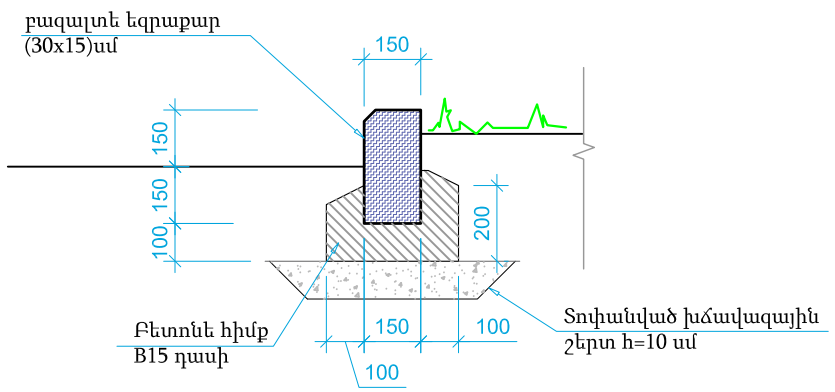

Ծանոթություն

Բազալտե եզրաքարերի արտաքին կողմից եզրերը շեղատ մշակել:

ՆԳԾ	Ա. Դանիելյան		ՀՀ Սյունիքի մարզի Գորիս համայնք			Գիրք 1
Նախագծեց	Է. Մազմանյան					
			Գորիս համայնքի Գորիս քաղաքի թիվ 2 ՆՈՒՀ-ի գոյություն ունեցող փակ լողավազանի և սպասարկող տարածքի վերանորոգման **աշխատանքային նախագիծ** ԻԱՏՈՐ 1-1 /ՃՇ/	Փուլ	Թերթ	Թերթեր
				ԱՆ	15	19
			Կտրվածք 5-5, 6-6 և սալվածքի ծավալների մասնագիր	2025թ. «ՆՅՈՒ ԱՐՏ ՆԱԽԱԳԻԾ» ՍՊԸ		

Հատակագիծ Մ1:100

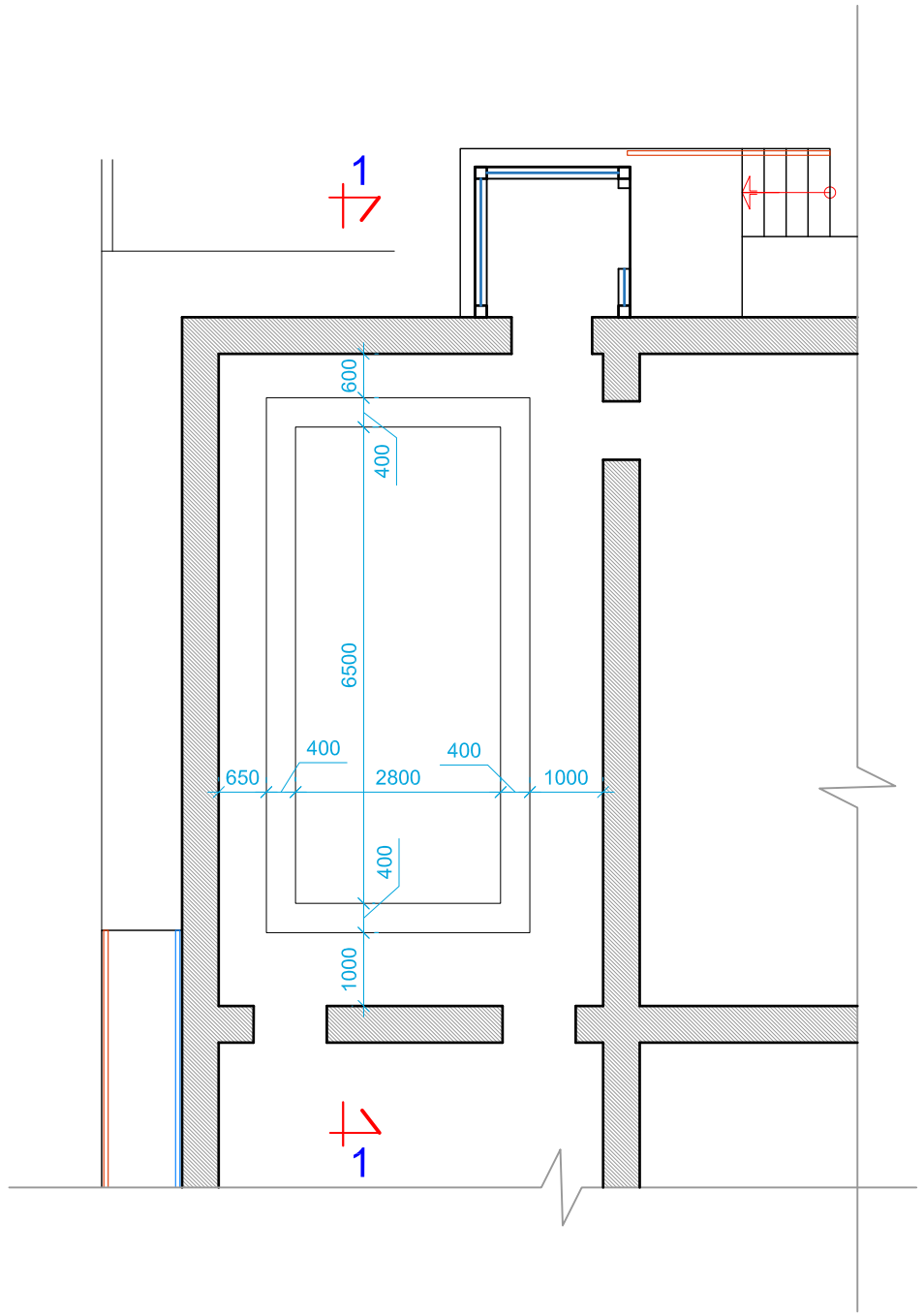

Կտրվածք 1-1 Մ 1:100

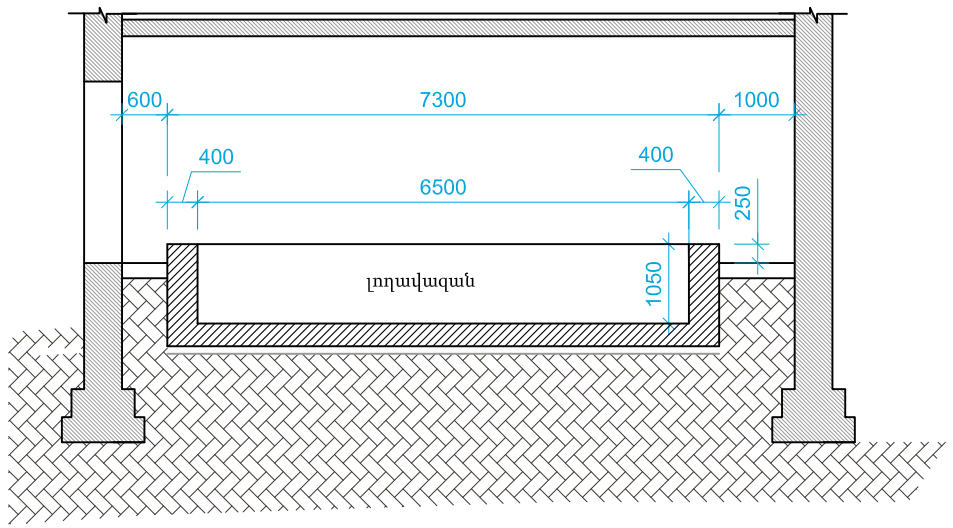

Քանդման աշխատանքների ծավալների մասնագիր

Դիրք	Անվանումը	Չափ. միավոր	Քանակը
1	Ե/բ լողավազանի պատերի և հատակի քանդում, տեղափոխում շինությունից դուրս	մ³	19
2	Քանդված շինաղրի բարձում ա/ինք. և տեղափոխում թափոնարան մինչև 12կմ	մ³	19
3	Փոսորակի փորում ձեռքով, տեղափոխում շինությունից դուրս	մ³	24
4	Բնահողի բարձում ա/ինք. և տեղափոխում լցակուտ մինչև 12կմ	մ³	24

ՆԳՃ	Ա. Դանիելյան		ՀՀ Սյունիքի մարզի Գորիս համայնք			Գիրք 1
Նախագծեց	Է. Մազմանյան					
			Գորիս համայնքի Գորիս քաղաքի թիվ 2 ՆՈՒՀ-ի գոյություն ունեցող փակ լողավազանի և սպասարկող տարածքի վերանորոգման **աշխատանքային նախագիծ** ԻԱՏՈՐ 1-1 /ՃՇ/	Փուլ	Թերթ	Թերթեր
				ԱՆ	16	19
			Լողավազանի հատակագիծ և հատույթ	«ՆՅՈՒ ԱՐՏ ՆԱԽԱԳԻԾ» ՍՊԸ		2025թ.

Հատակագիծ Մ1:100

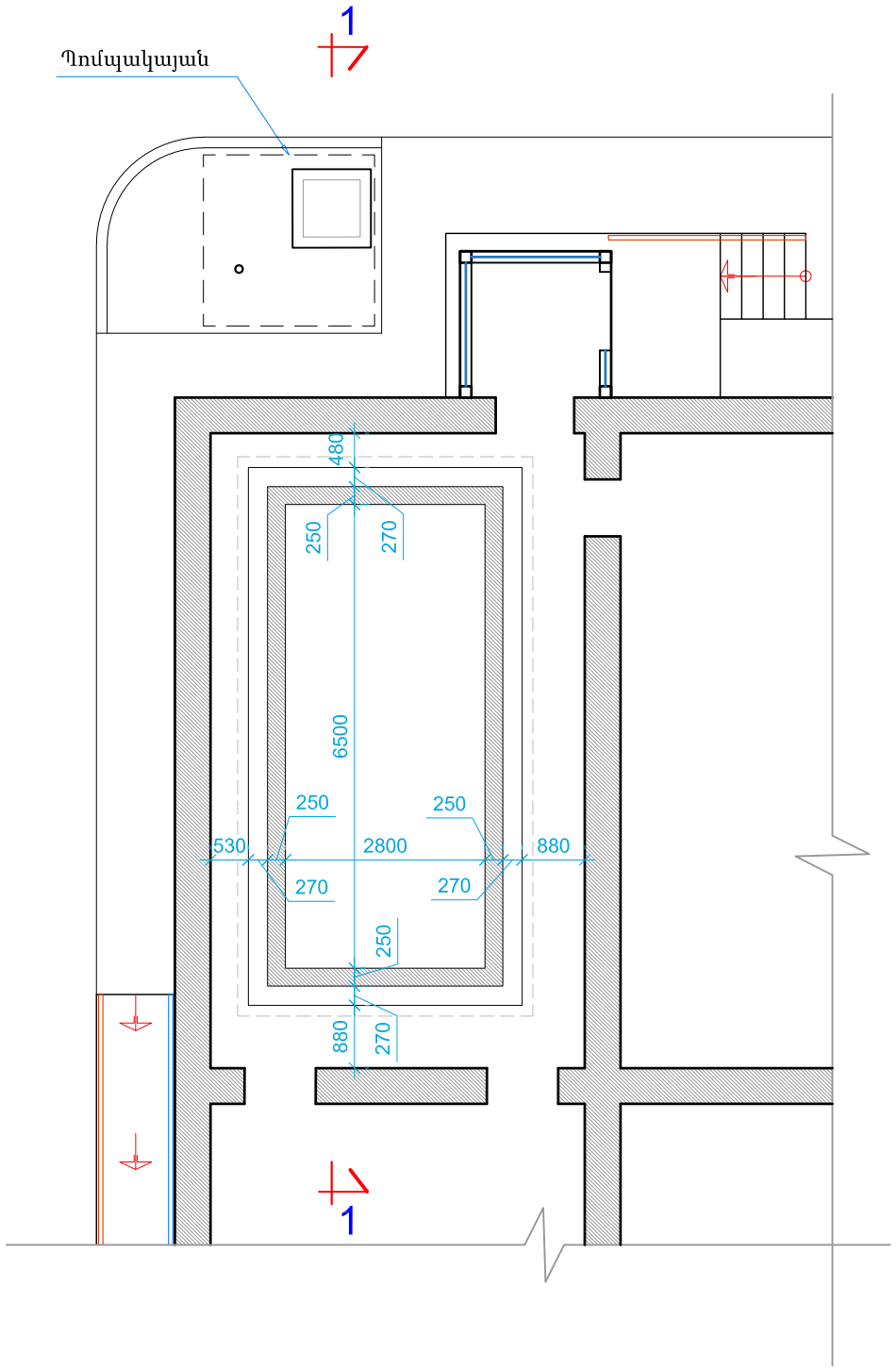

Կտրվածք 1-1 Մ 1:100

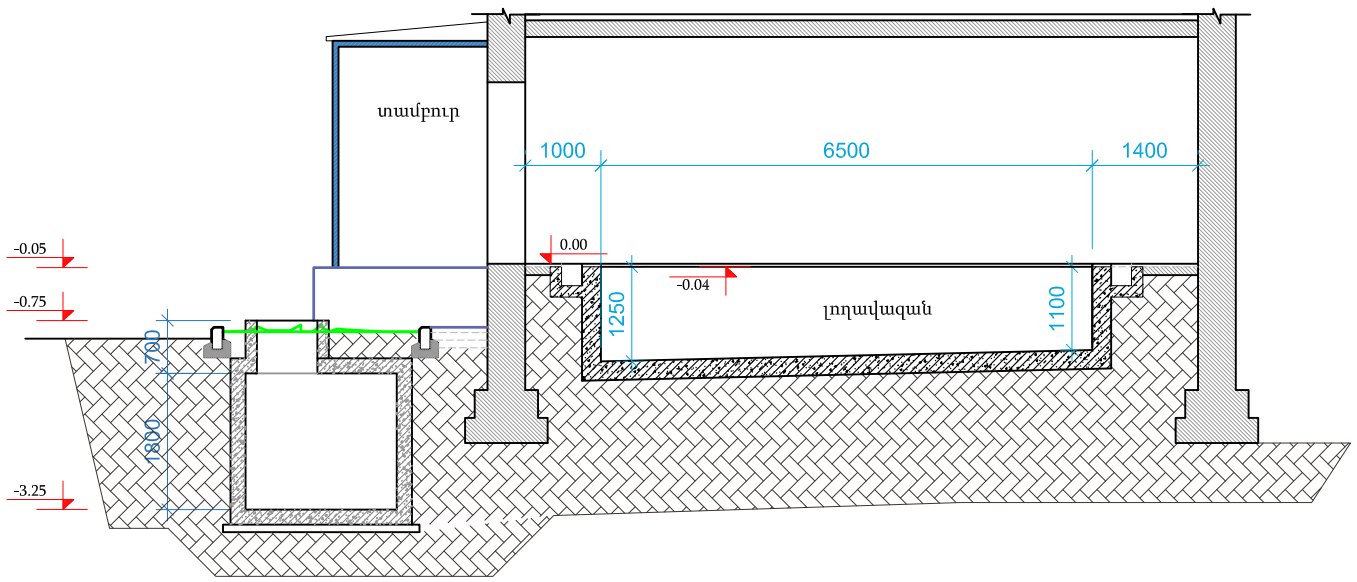

ՆԳՃ	Ա. Դանիելյան		ՀՀ Սյունիքի մարզի Գորիս համայնք			Գիրք 1
Նախագծեց	Է. Մազմանյան					
			Գորիս համայնքի Գորիս քաղաքի թիվ 2 ՆՈՒՅ-ի գոյություն ունեցող փակ լողավազանի և սպասարկող տարածքի վերանորոգման **աշխատանքային նախագիծ** ԻԱՏՈՐ 1-1 /ՃՇ/	Փուլ	Թերթ	Թերթեր
				ԱՆ	17	19
			Լայնական հատույթ	2025թ. «ՆՅՈՒ ԱՐՏ ՆԱԽԱԳԻԾ» ՍՊԸ		

Լողավազանի հատակագիծ Մ1:50

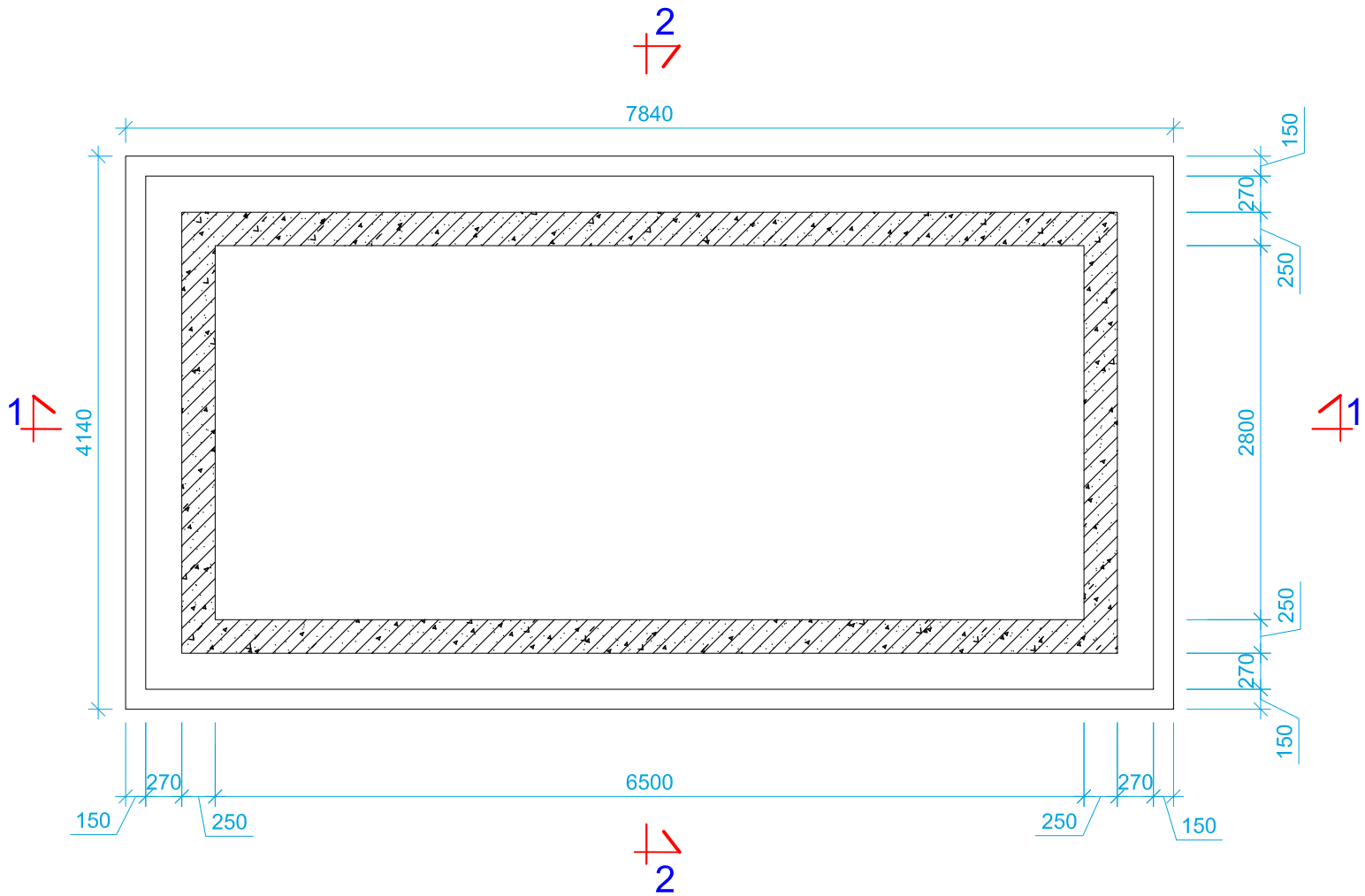

Կտրվածք 2-2 Մ 1:50

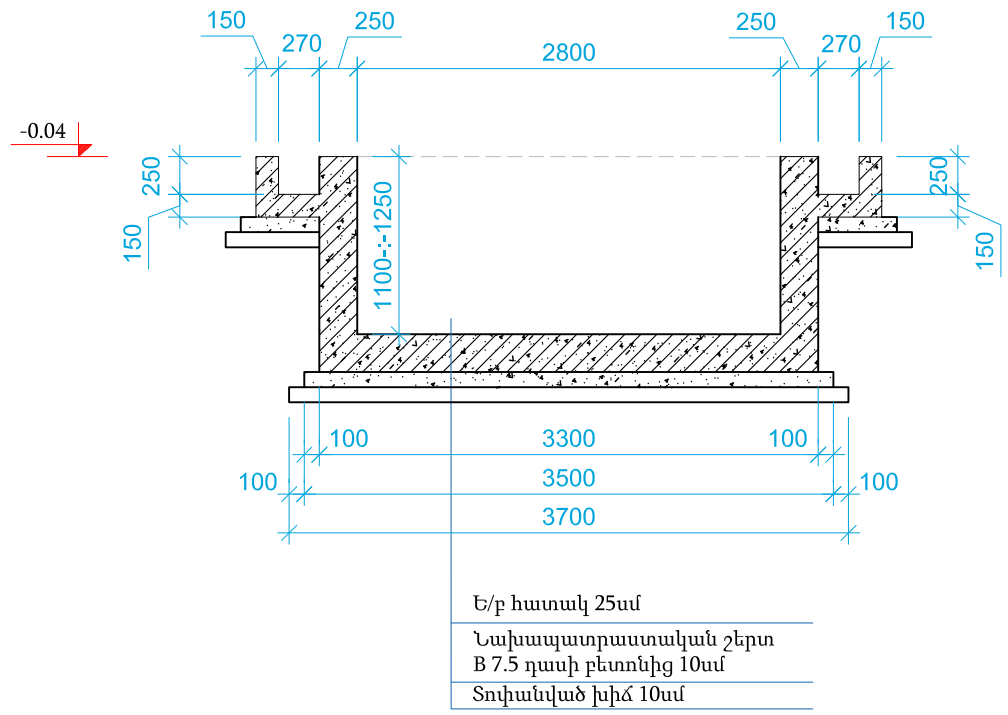

Կտրվածք 1-1 Մ 1:50

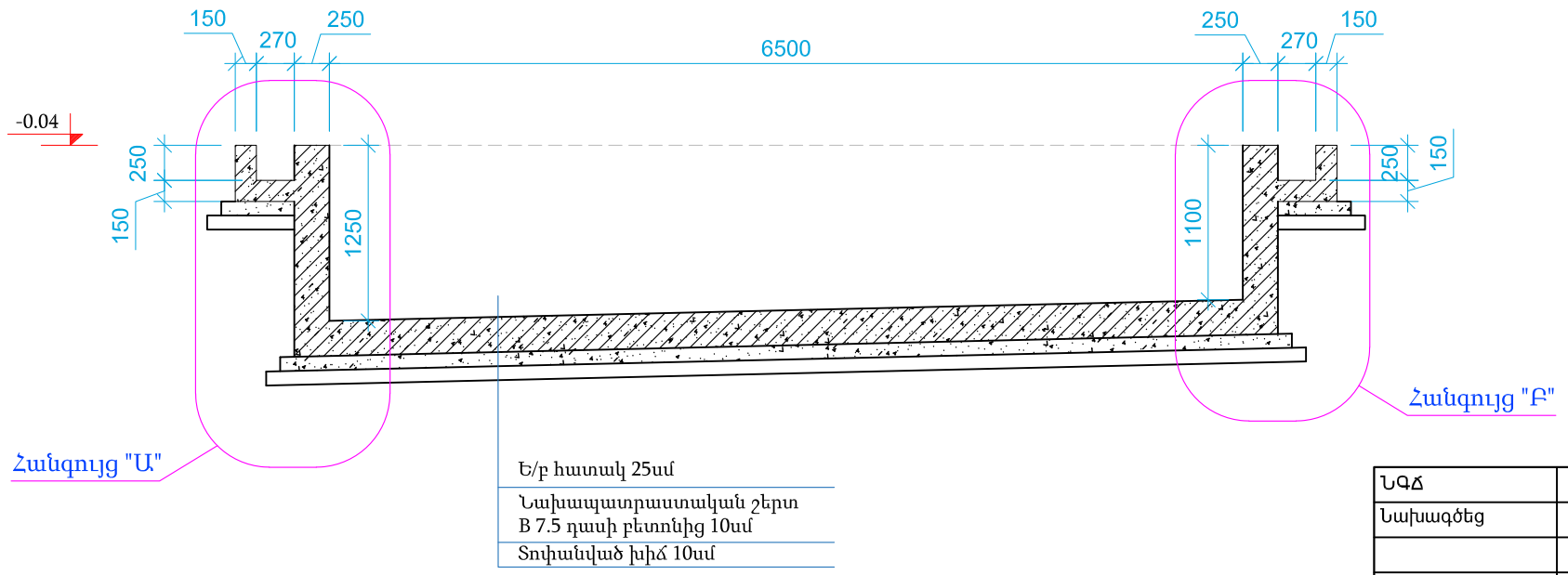

ՆԳՃ	Ա. Դանիելյան		ՀՀ Սյունիքի մարզի Գորիս համայնք		Գիրք 1
Նախագծեց	Է. Մազմանյան				
			Գորիս համայնքի Գորիս քաղաքի թիվ 2 ՆՈՒՀ-ի գոյություն ունեցող փակ լողավազանի և սպասարկող տարածքի վերանորոգման **աշխատանքնային նախագիծ** ԻԱՏՈՐ 1-1 /ՃԾ/	Փուլ	Թերթ	Թերթեր
				ԱՆ	18	19
			Լայնական և երկայնական հատույթ, հատակագիծ	2025թ. «ՆՅՈՒ ԱՐՏ ՆԱԽԱԳԻԾ» ՍՊԸ		

Հանգույց Ա Մ1:20

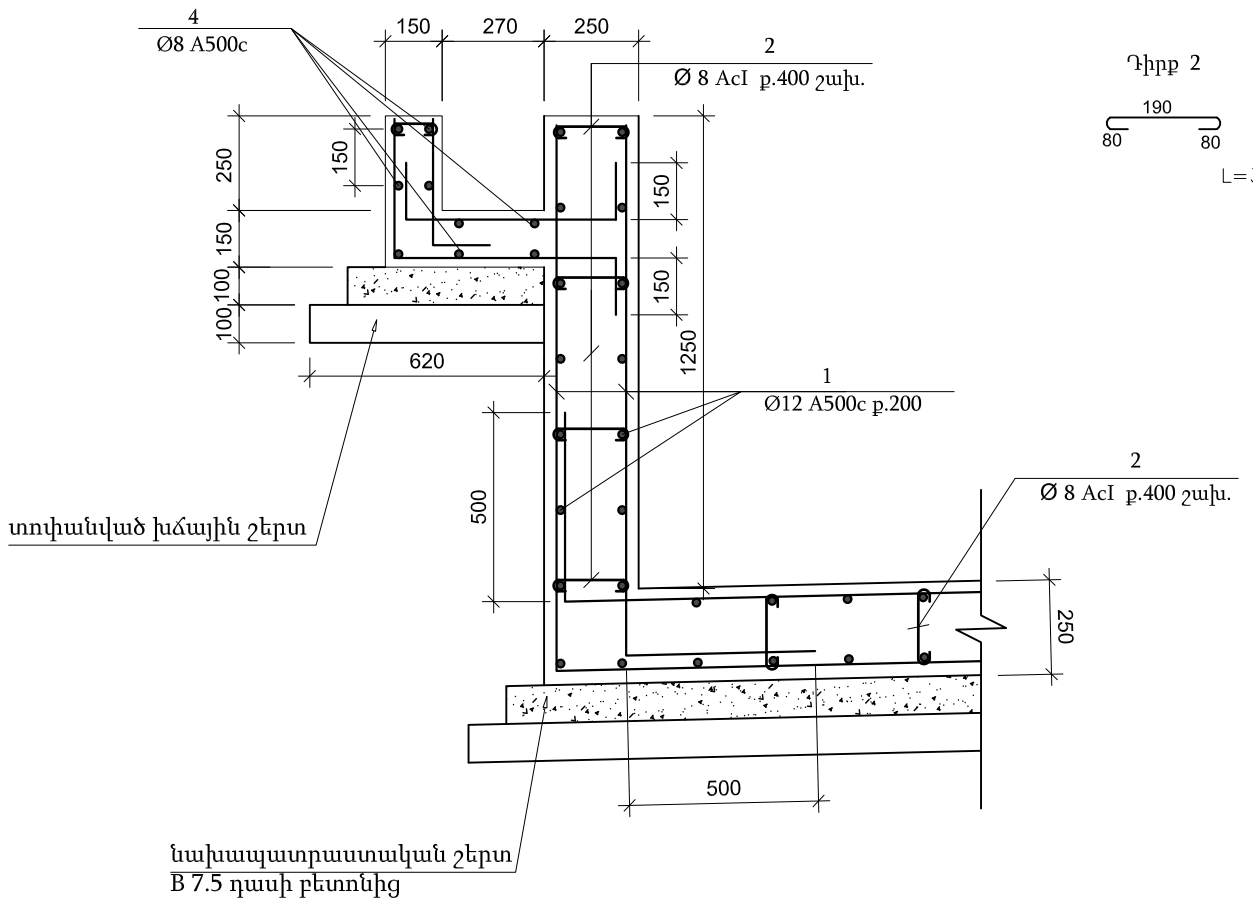

Դիրք 2

Դիրք 5

Հանգույց Բ Մ1:20

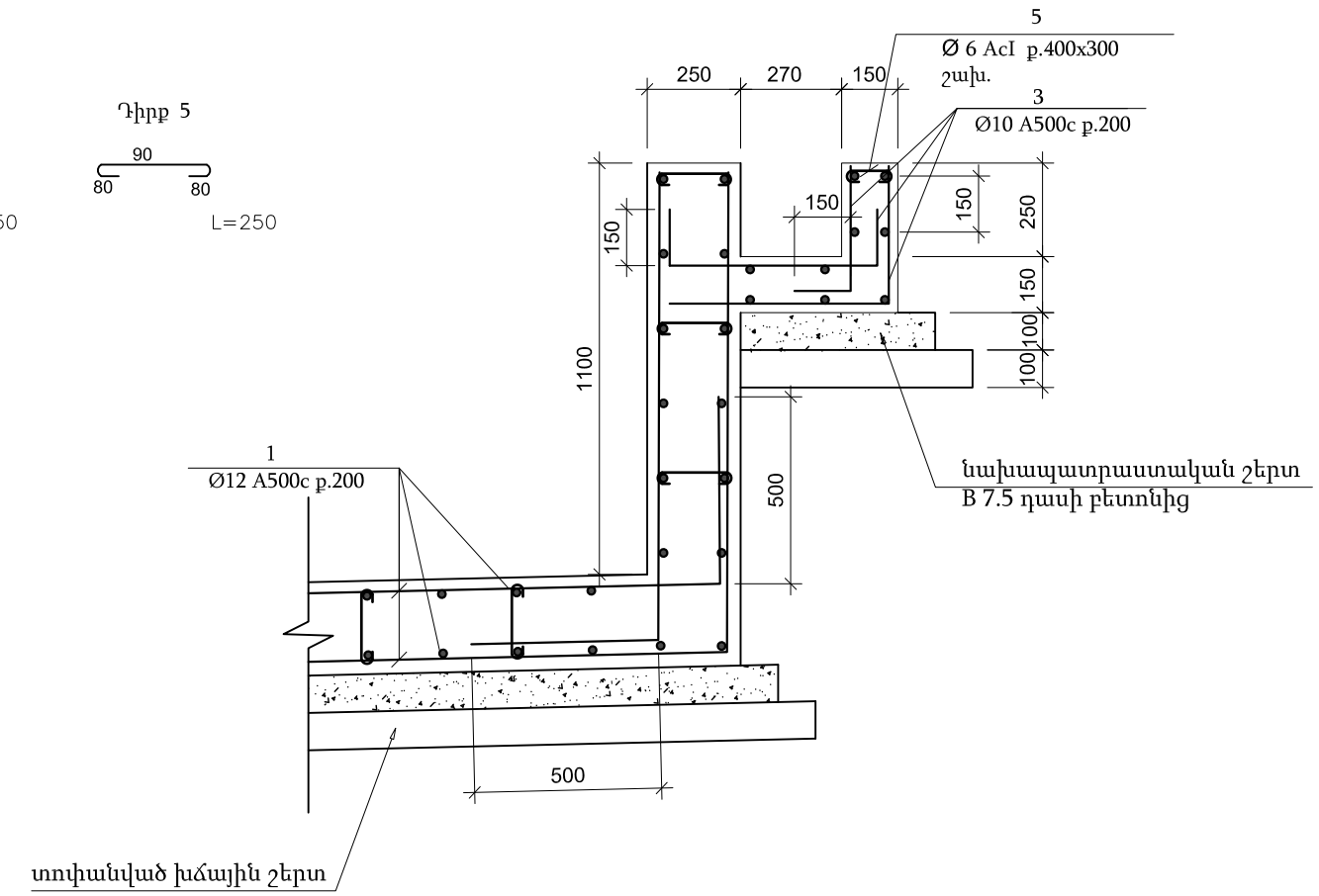

Երկաթբետոնե տարրերի մասնագիր

Դիրք	Անվանում		Քան. հատ	Կշիռ, կգ
	Ե/բ լողավազան			
1	Ø 12 A 500C	Σ L = 1260 մ	–	1120
2	Ø 8 Ac-I	L=350	250	34.6
	Բետոն B20, W6			11.7 մ^3
	Նախապատրաստական շերտ B7.5 դասի բետոնից			2.52 մ^3
	Խճային շերտ h=10սմ տոփանումով			2.74 մ^3
	Ե/բ առու			
3	Ø 10 A 500C	Σ L = 260 մ	–	160.4
4	Ø 8 A 500C	Σ L = 240 մ	–	94.8
5	Ø 6 Ac-I	L=250	100	5.6
	Բետոն B20, W6			2.7 մ^3
	Նախապատրաստական շերտ B7.5 դասի բետոնից			1.18 մ^3
	Խճային շերտ h=10սմ տոփանումով			1.43 մ^3

ՆԳՃ	Ա. Դանիելյան		ՀՀ Սյունիքի մարզի Գորիս համայնք		Գիրք 1
Նախագծեց	Է. Մազմանյան				
			Գորիս համայնքի Գորիս քաղաքի թիվ 2 ՆՈՒՀ-ի գոյություն ունեցող փակ լողավազանի և սպասարկող տարածքի վերանորոգման **աշխատանքային նախագիծ** ՀԱՏՈՐ 1-1 /ՃՇ/	Փուլ	Թերթ	Թերթեր
				ԱՆ	19	19
			Հանգույց և մասնագիր	2025թ. «ՆՅՈՒ ԱՐՏ ՆԱԽԱԳԻԾ» ՍՊԸ		